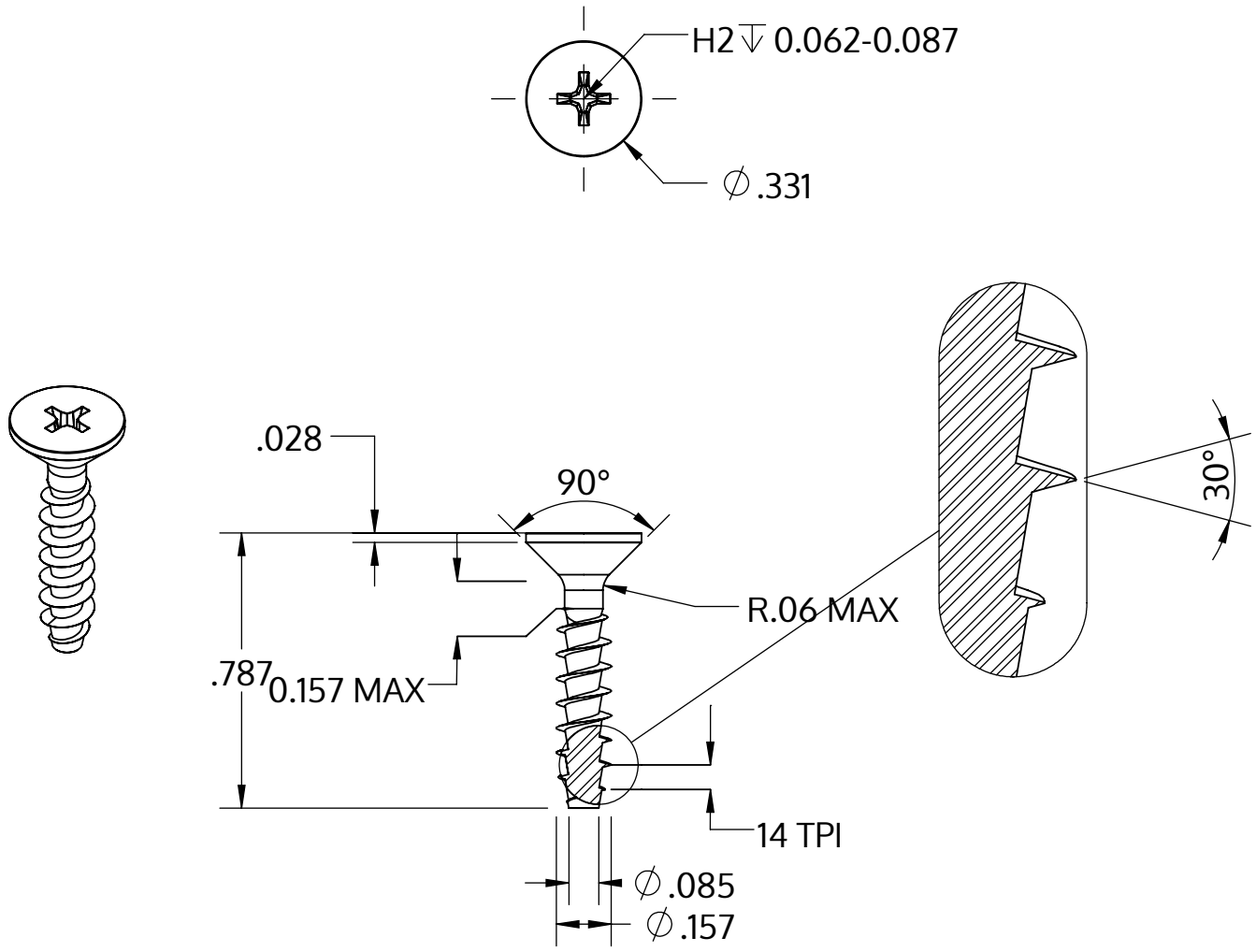

Metric size	M4 x 1.79 mm
US size (converted)	#8-14
	Tolerances [inch]
Length	+/- 0.025
Head diameter	+0 / -0.014
Head height	
Thread diameter	+0.007 / -0

Beskrivning	STP33A 4.0x20.0 - H2
Material	rostfritt stål A2
Yta	blank och passiviserad
Vikt	1.432 kg / 1000 styck

SCREWERK	**STP33A0400200E**	
_Zoll Zeichnung Größe A	Skala 2:1	2024-10