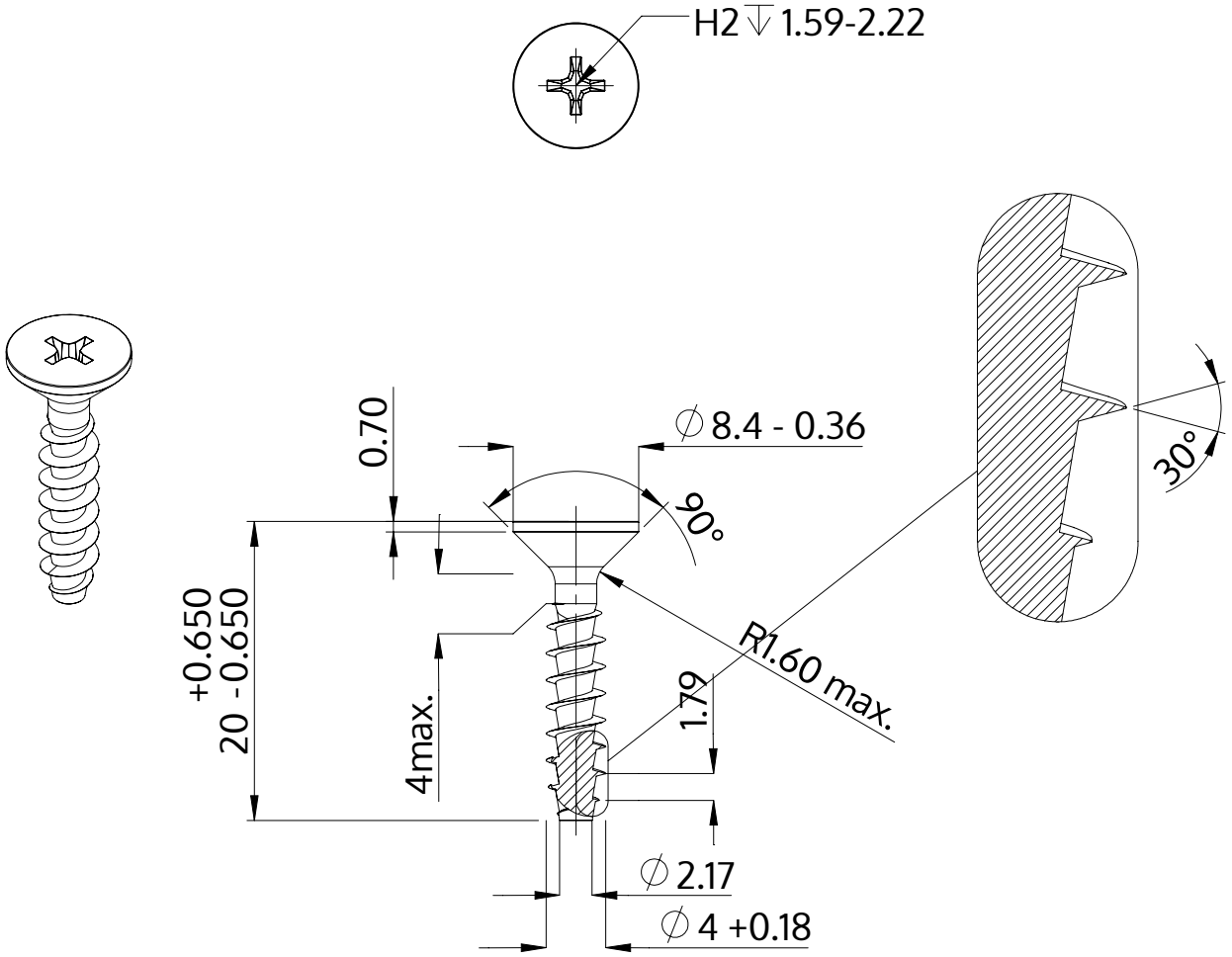

Açıklaması	STP33A 4.0x20.0 - H2
Malzeme	Çelik, sertleştirilmiş
Kaplama	ZnNi siyah-pasifleştirilmiştir, temperlenmistir, kaplanmış
Ağırlık	1.432 kg / 1000 Adet

SCREWERK	**STP33A0400200B**	
Metrik çizim A4	Ölçeklendirme 2:1	2024-10