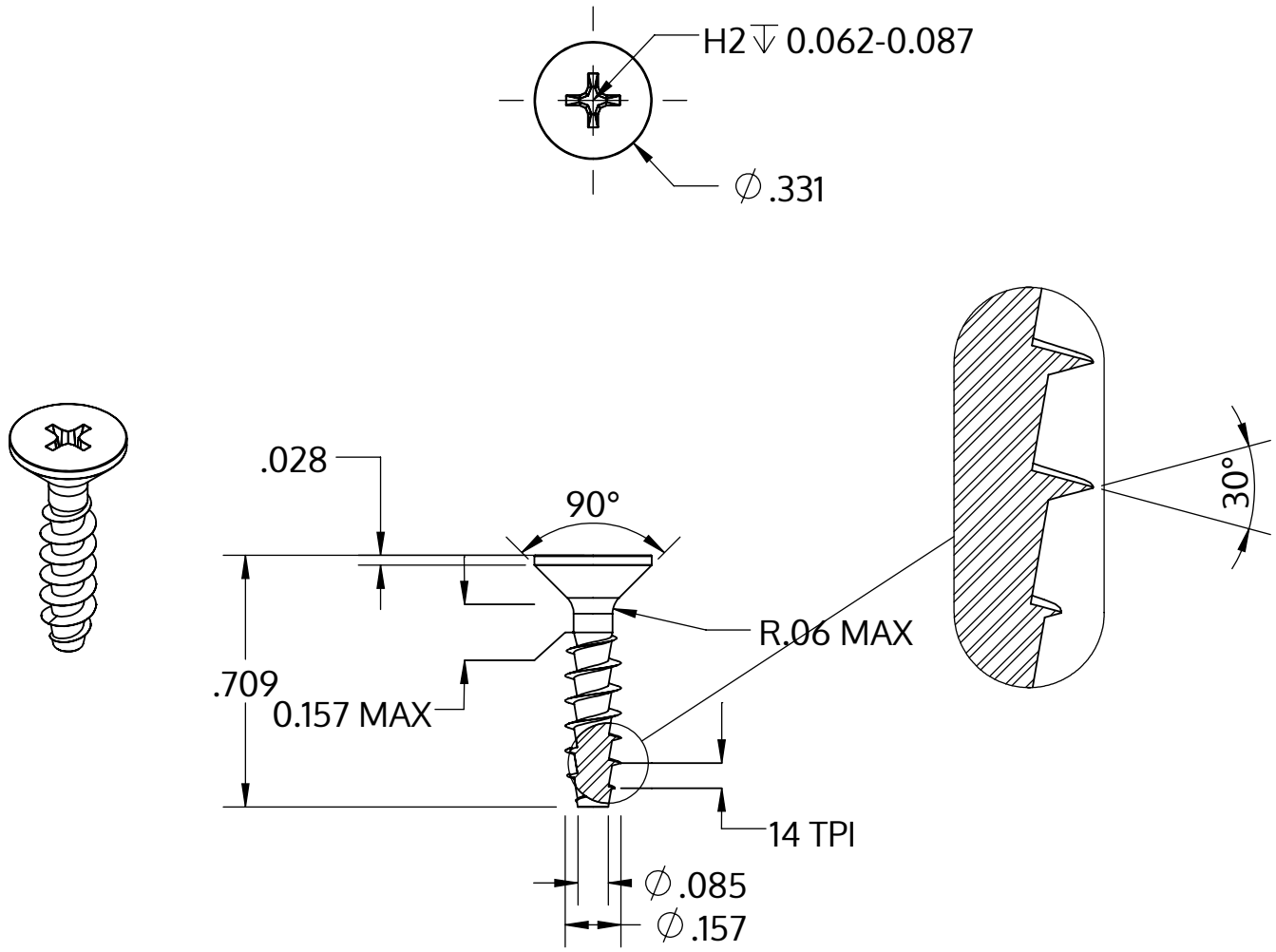

Metric size	M4 x 1.79 mm
US size (converted)	#8-14
	Tolerances [inch]
Length	+/- 0.021
Head diameter	+0 / -0.014
Head height	
Thread diameter	+0.007 / -0

Description	STP33A 4.0x18.0 - H2
Matière	Acier,trempé et revenu
Surface	Zinc Nickel passivé noir, trempée, scéllée
Poids	1.336 kg / 1000 Unité

SCREWERK	**STP33A0400180B**	
_Zoll Zeichnung Größe A	Redimensionner 2:1	2024-10