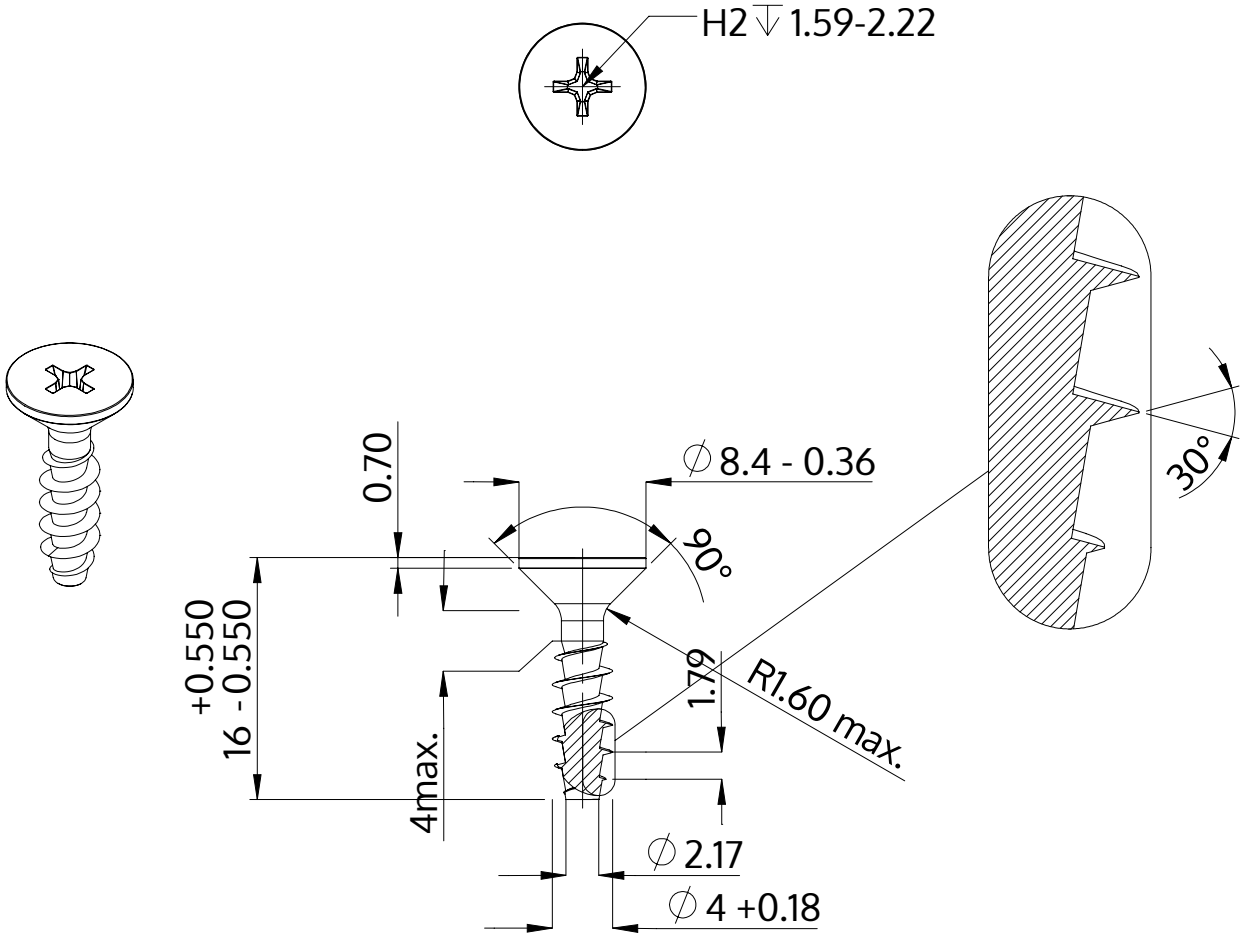


| | |
|---|---|
| Beschreibung | STP33A 4.0x16.0 - H2 |
| Werkstoff | Stahl, vergütet |
| Oberfläche | verzinkt 5-7 µm, getempert, blau / transparent passiviert |
| Gewicht | 1.239 kg / 1000 Stück |

| | | |
|---|---|---|
| SCREWERK | **STP33A0400160S** | |
| Metrische Zeichnung A4 | Skalierung 2:1 | 2024-10 |