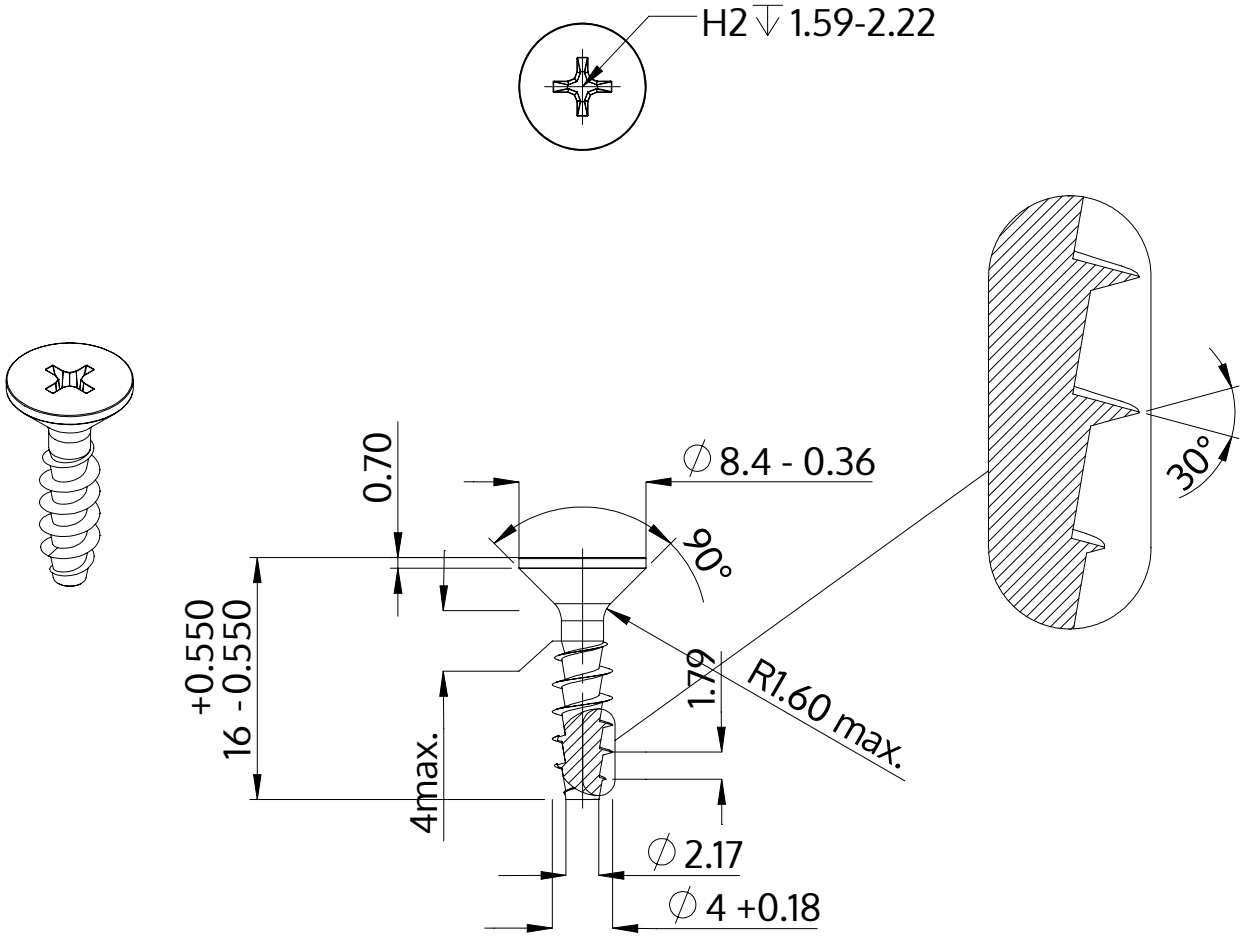

Beschreibung	STP33A 4.0x16.0 - H2
Werkstoff	Edelstahl A2
Oberfläche	blank, gebeizt und passiviert
Gewicht	1.239 kg / 1000 Stück

SCREWERK	**STP33A0400160E**	
Metrische Zeichnung A4	Skalierung 2:1	2024-10