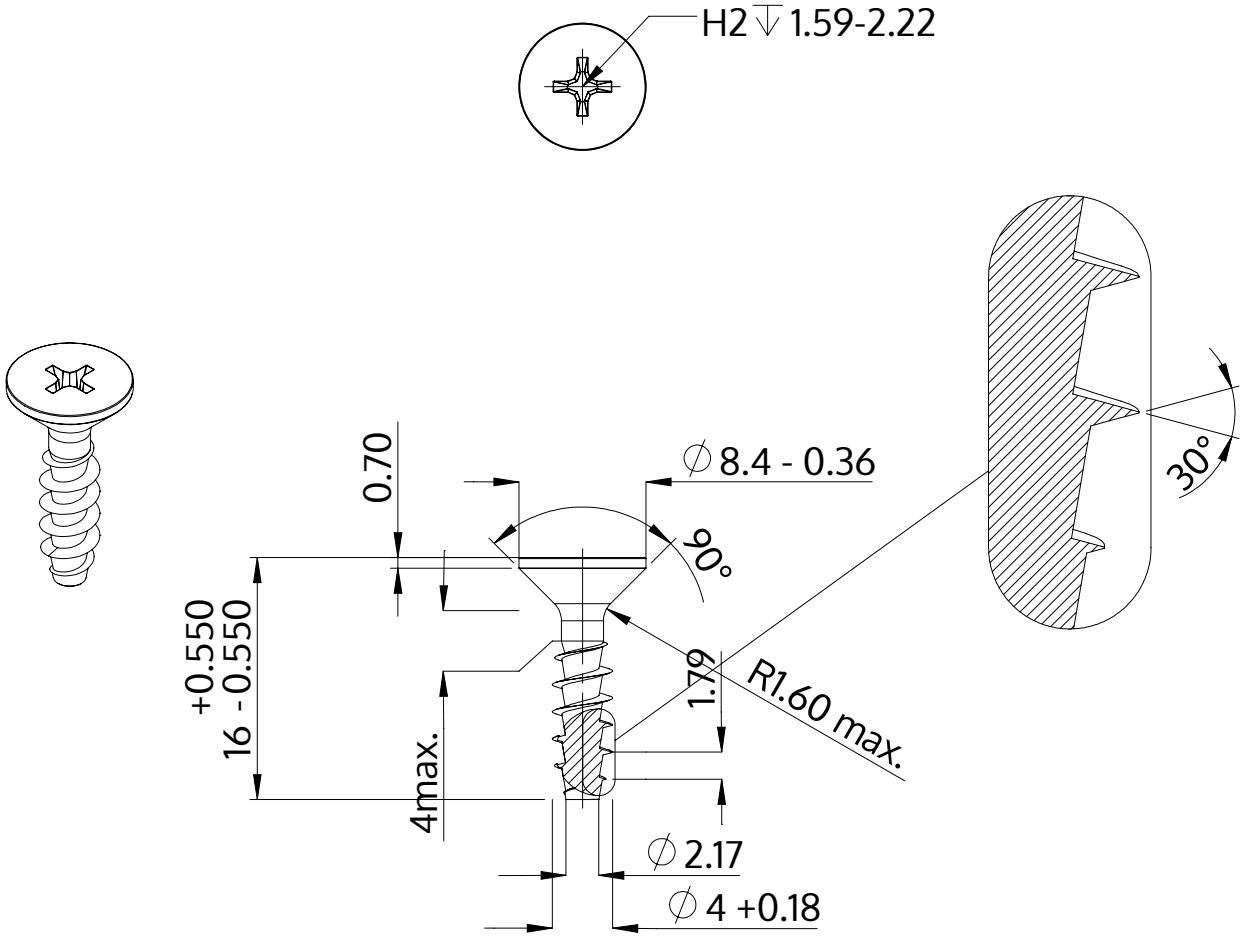

Descrição	STP33A 4.0x16.0 - H2
Material	aço, endurecido
Superfície	Zincado Niquelado Galvanizado, Passivado negro
Peso	1.239 kg / 1000 peças

SCREWERK	**STP33A0400160B**	
Desenho Métrico A4	Escala 2:1	2024-10