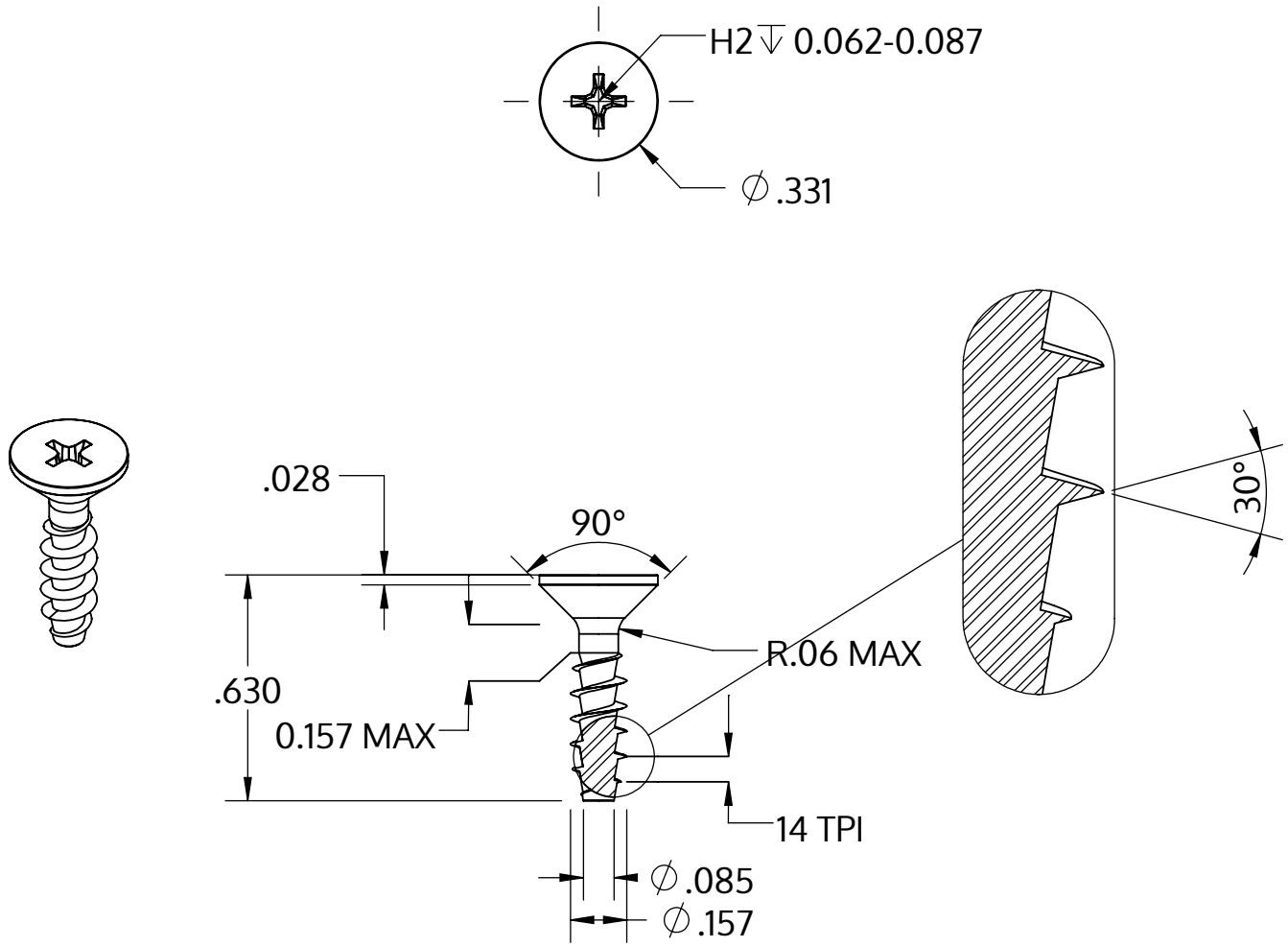


| | |
|---|---|
| Metric size | M4 x 1.79 mm |
| US size (converted) | #8-14 |
| | Tolerances [inch] |
| Length | +/- 0.021 |
| Head diameter | +0 / -0.014 |
| Head height | |
| Thread diameter | +0.007 / -0 |

| | |
|---|---|
| Descrição | STP33A 4.0x16.0 - H2 |
| Material | aço, endurecido |
| Superfície | Zincado Niquelado Galvanizado, Passivado negro |
| Peso | 1.239 kg / 1000 peças |

| | | |
|---|---|---|
| SCREWERK | **STP33A0400160B** | |
| _Zoll Zeichnung Größe A | Escala 2:1 | 2024-10 |