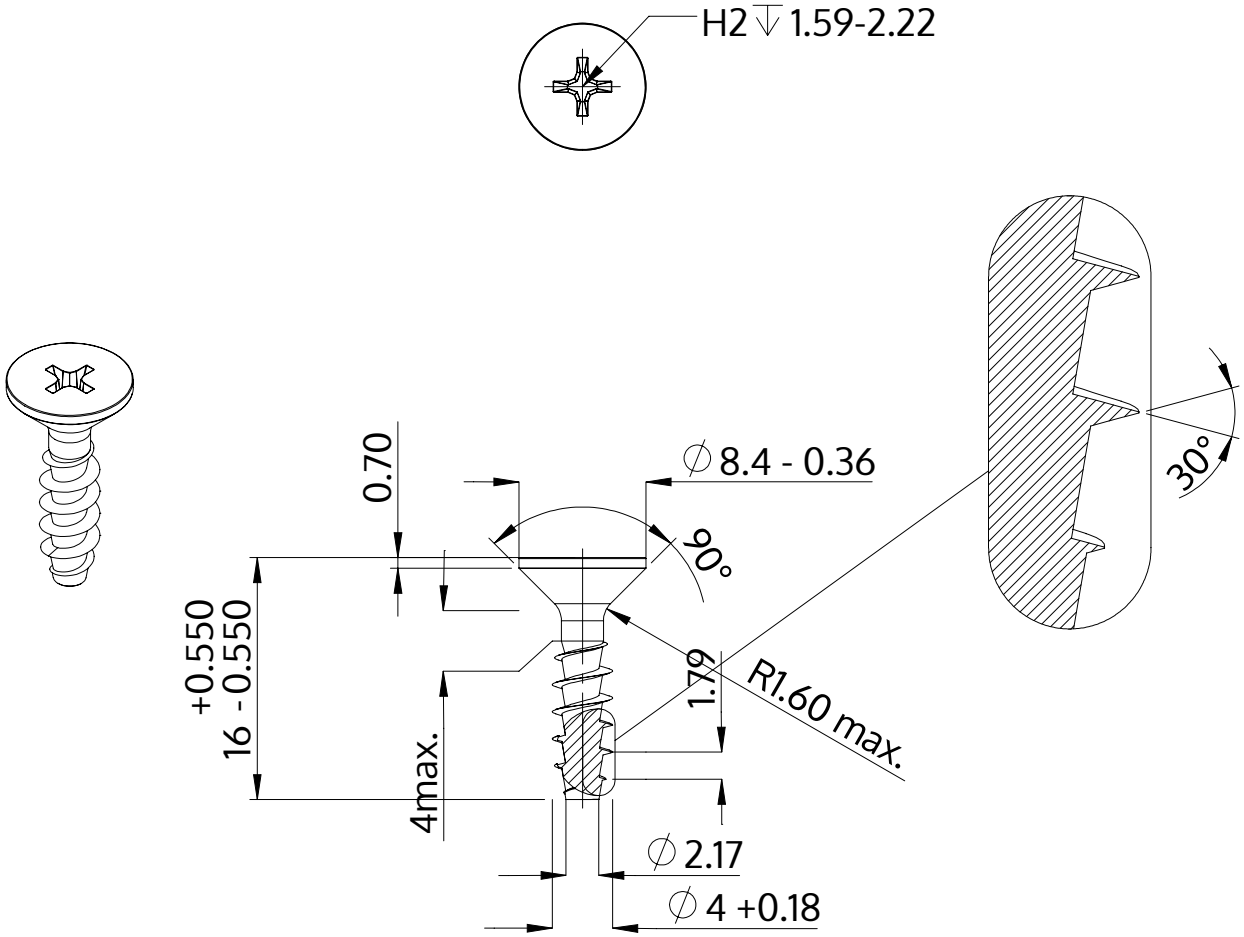

Descripción	STP33A 4.0x16.0 - H2
Material	Acero, endurecido
Superficie	Zinc-Niquelado, pasivado negro/ sin Cr-VI, recocido, sellado
Peso	1.239 kg / 1000 Piezas

SCREWERK	**STP33A0400160B**	
Diseño métrico	Escalada None:1	2024-04