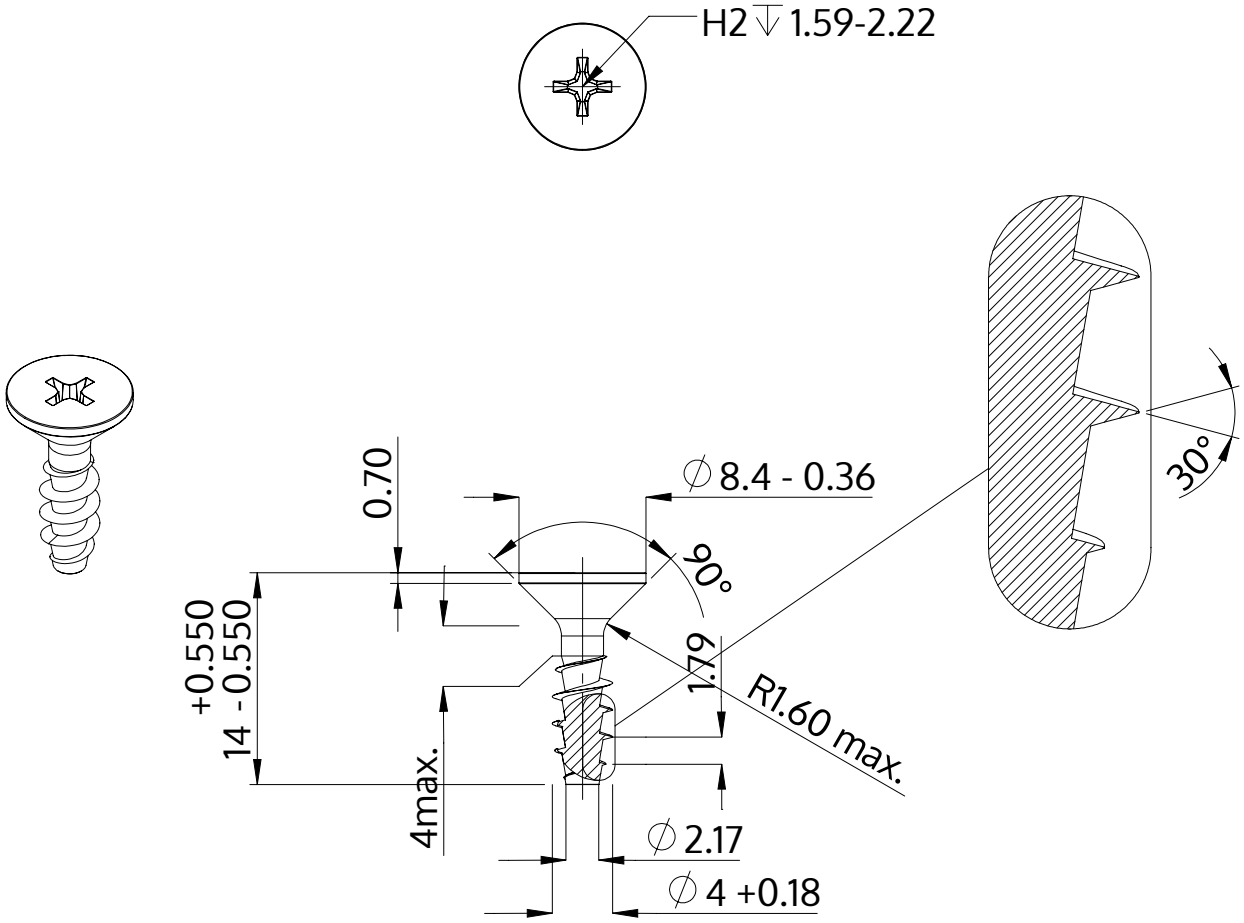

Descriere	STP33A 4.0x14.0 - H2
Material	oțel, călit
Exterior	zincat, Nichelat, pasivat negru / nu conține Cr-VI, recopt, ermetizat
Greutate	1.143 kg / 1000 unități

SCREWERK	**STP33A0400140B**	
Desen metric A4	Scalarea 2:1	2024-05