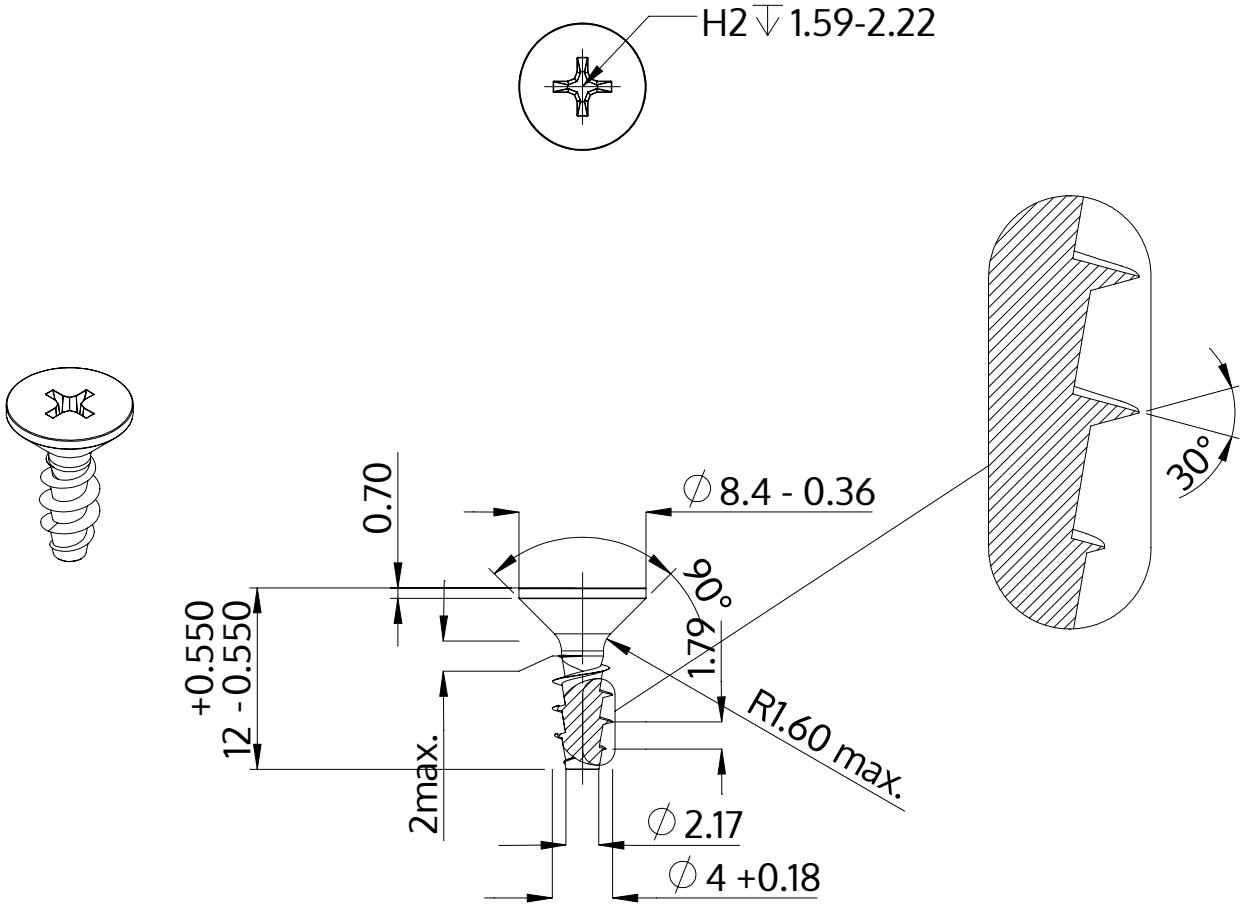

Beskrivning	STP33A 4.0x12.0 - H2
Material	stål, härdat
Yta	förzinkad 5-7 µm, härdad, blå/transparent passiviserad
Vikt	1.046 kg / 1000 styck

SCREWERK	**STP33A0400120S**	
Metrisk skiss A4	Skala 2:1	2024-10