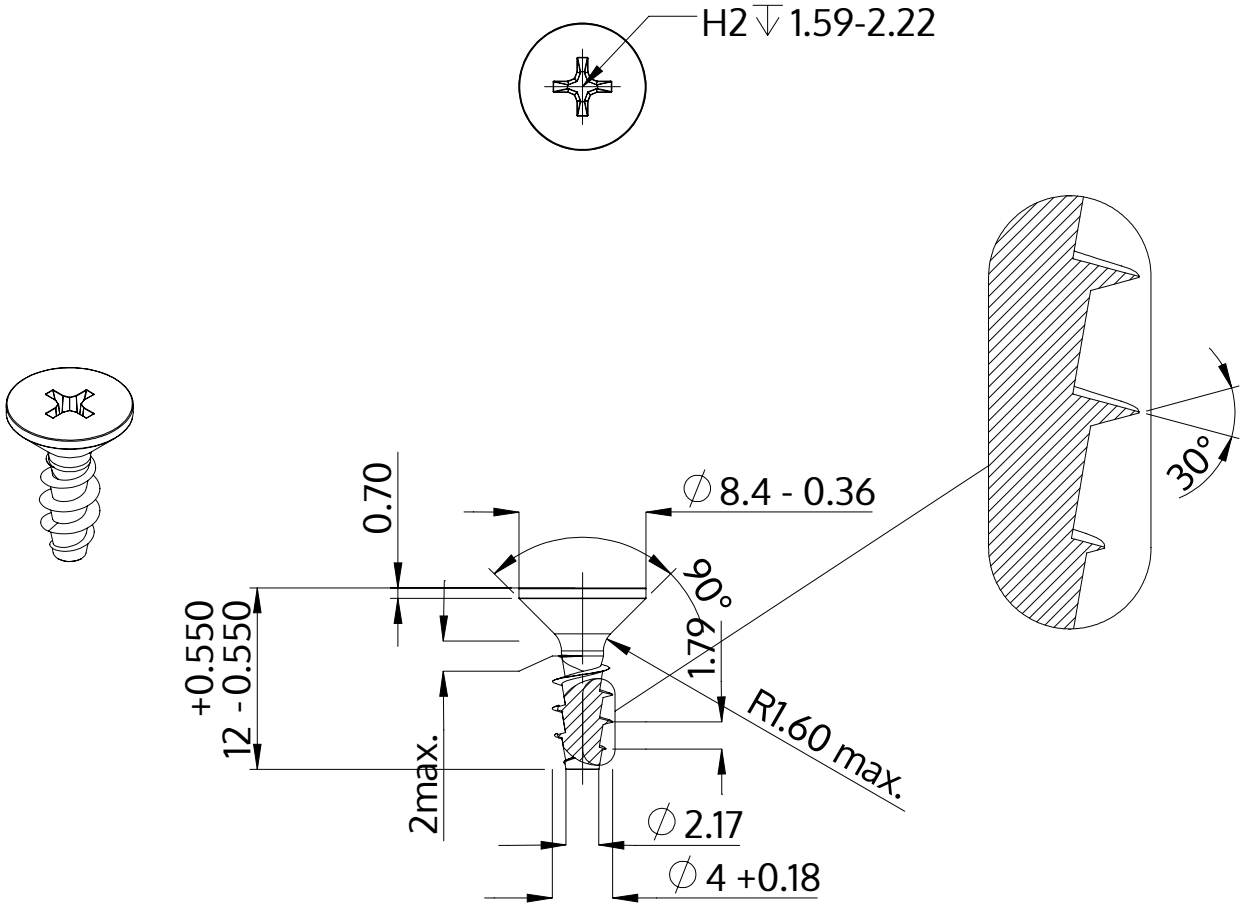

Beschreibung	STP33A 4.0x12.0 - H2
Werkstoff	Stahl, vergütet
Oberfläche	verzinkt 5-7 µm, getempert, blau / transparent passiviert
Gewicht	1.046 kg / 1000 Stück

SCREWERK	**STP33A0400120S**	
Metrische Zeichnung A4	Skalierung 2:1	2024-05