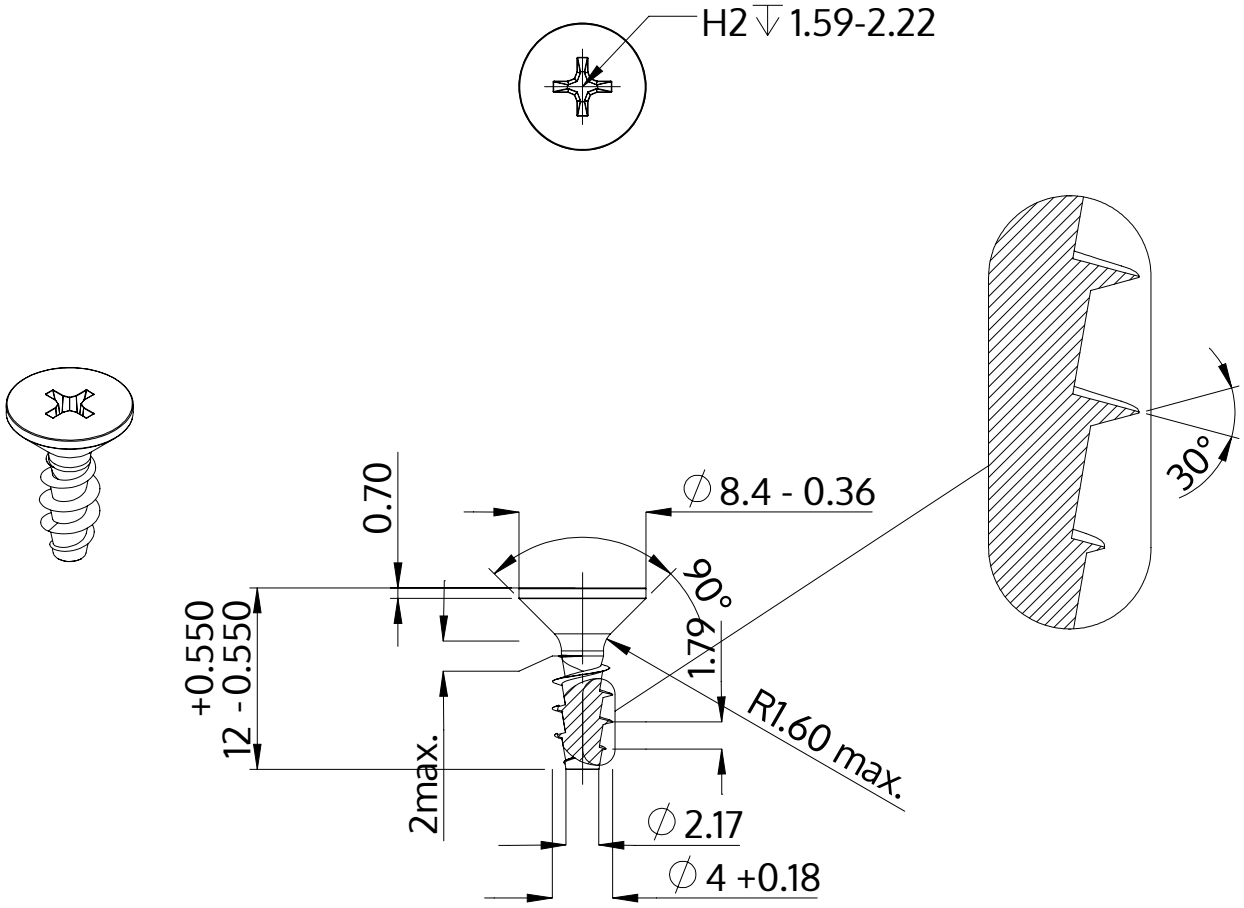


| | |
|---|---|
| Opis | STP33A 4.0x12.0 - H2 |
| Materiał | Stal szlachetna A2 |
| Powierzchnia | Prosta, bejcowana i pasywowana |
| Waga | 1.046 kg / 1000 sztuk |

| | | |
|---|---|---|
| SCREWERK | **STP33A0400120E** | |
| Rysunek metryczny A4 | Skala None:1 | 2024-04 |