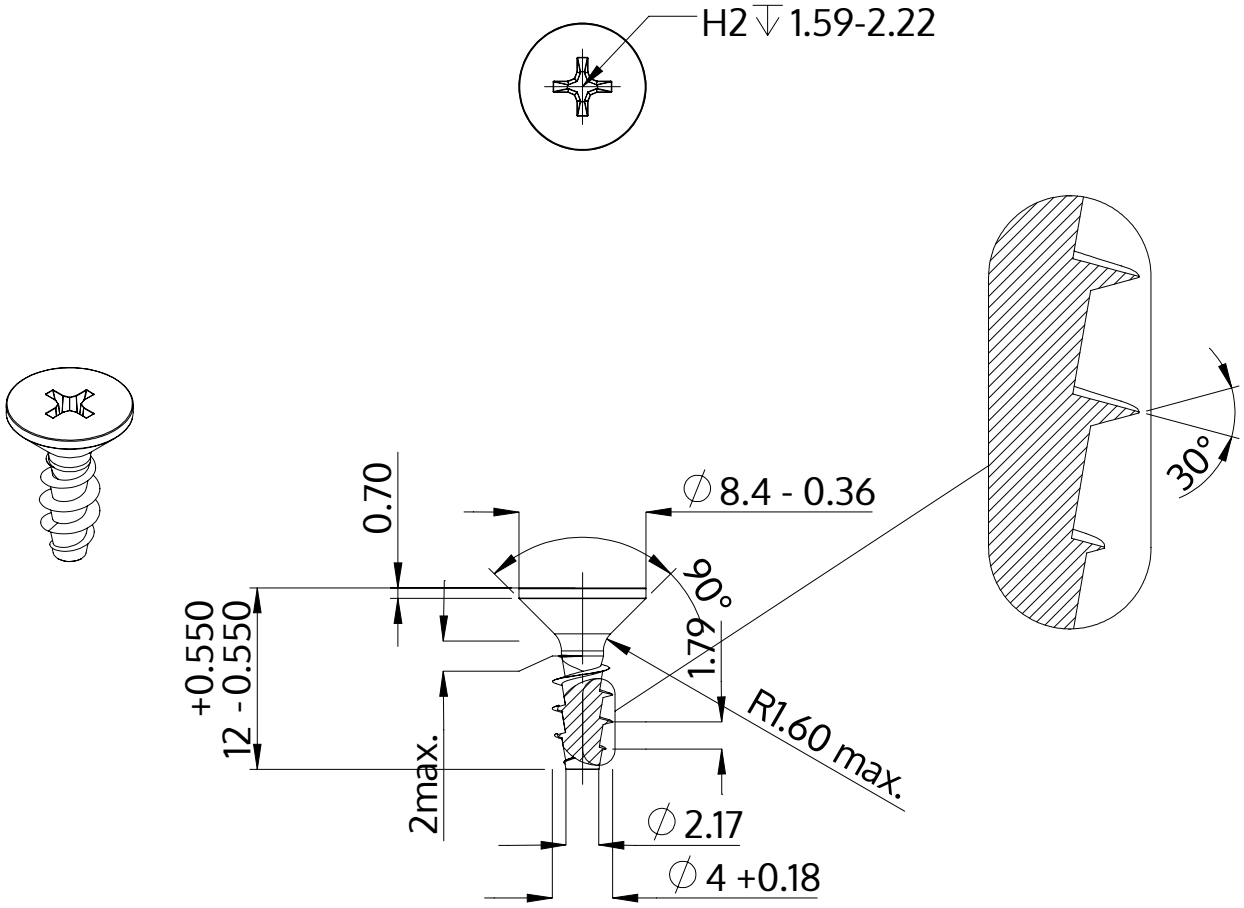

Popis	STP33A 4.0x12.0 - H2
Materiál	Temperovaná ocel
Povrch	ZiNi černá-pasivovaná+temperovaná+utěsněná
Hmotnost	1.046 kg / 1000 Kus

SCREWERK	**STP33A0400120B**	
Metric výkres A4	Měřítko None:1	2024-04