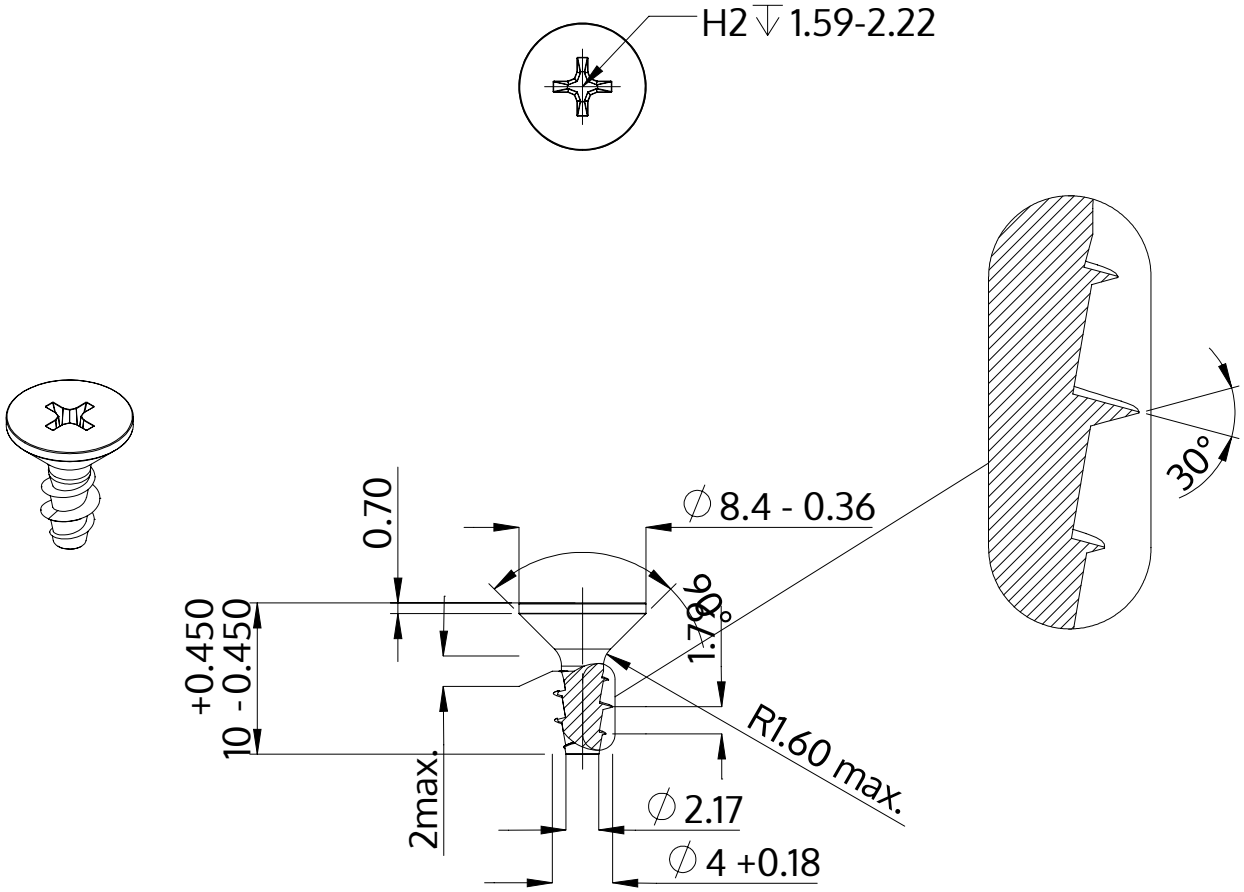

Descrição	STP33A 4.0x10.0 - H2
Material	aço, endurecido
Superfície	zincado 5-7 µm, galvanizado, azul / passivado transparente
Peso	0.950 kg / 1000 peças

SCREWERK	**STP33A0400100S**	
Desenho Métrico A4	Escala 2:1	2024-10