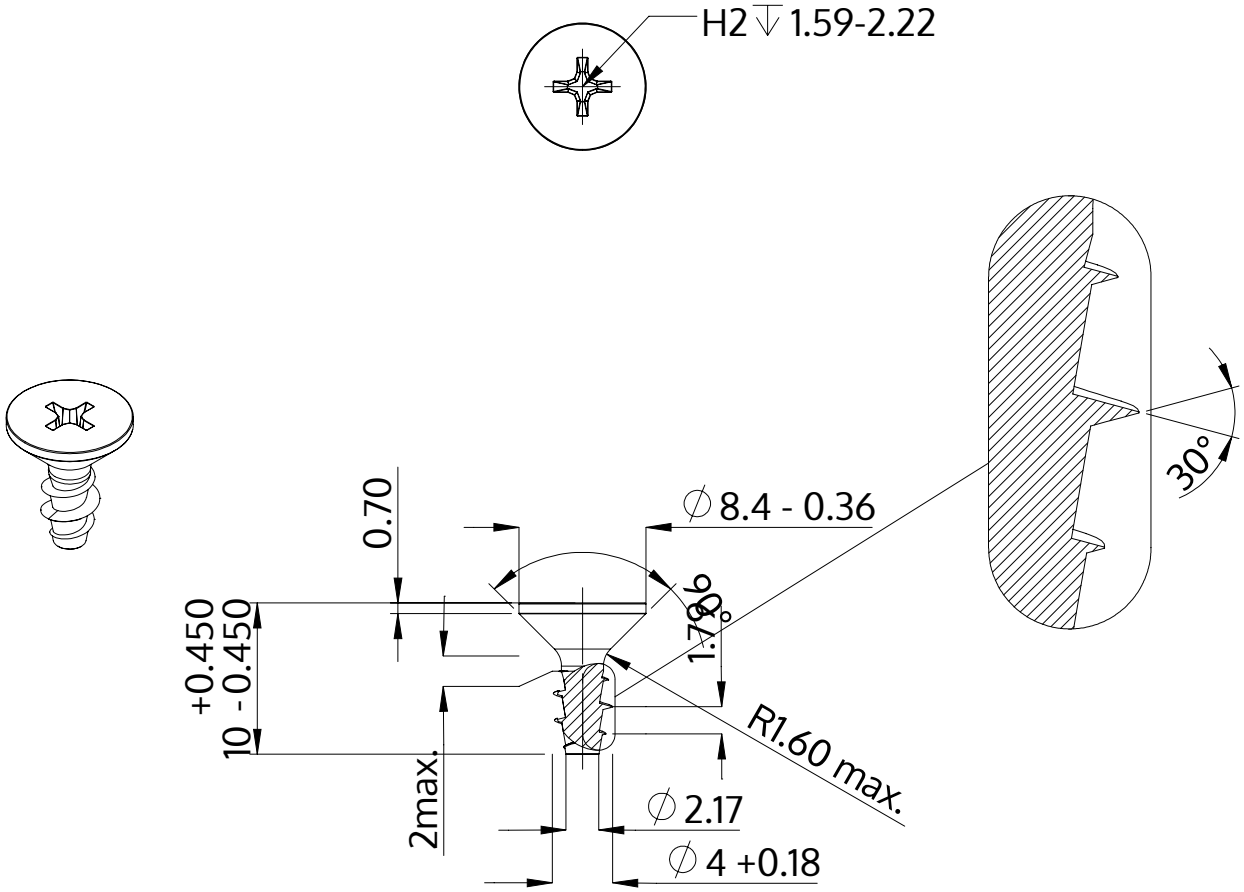

Beschrijving	STP33A 4.0x10.0 - H2
Materiaal	veredeld staal
Oppervlak	ZnNi zwart-gepassiveerd, getempert, verzegeld
Gewicht	0.950 kg / 1000 stuk

SCREWERK	**STP33A0400100B**	
Metrische tekening A4	Schaal None:1	2024-04