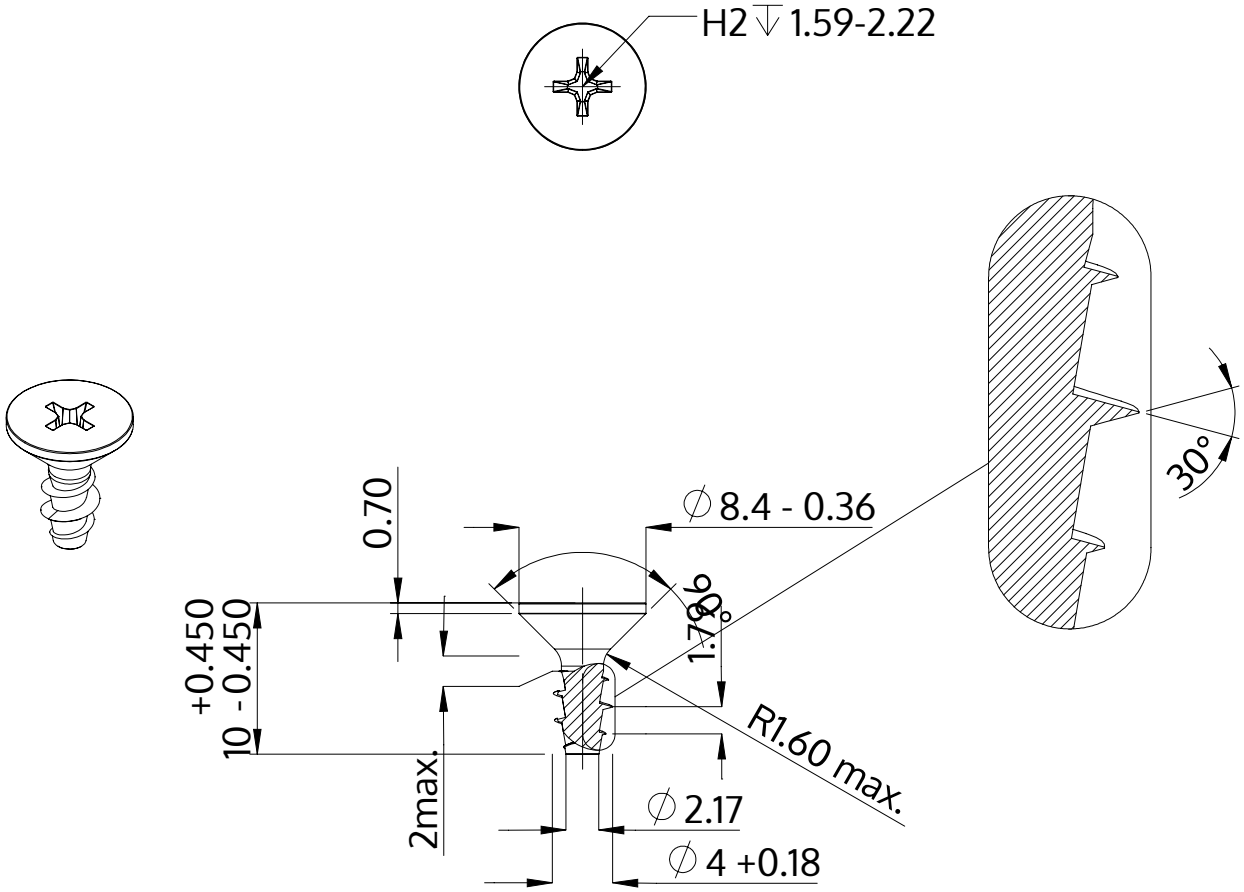

Description	STP33A 4.0x10.0 - H2
Matière	Acier,trempé et revenu
Surface	Zinc Nickel passivé noir, trempée, scéllée
Poids	0.950 kg / 1000 Unité

SCREWERK	**STP33A0400100B**	
Dessin métrique A4	Redimensionner 2:1	2024-10