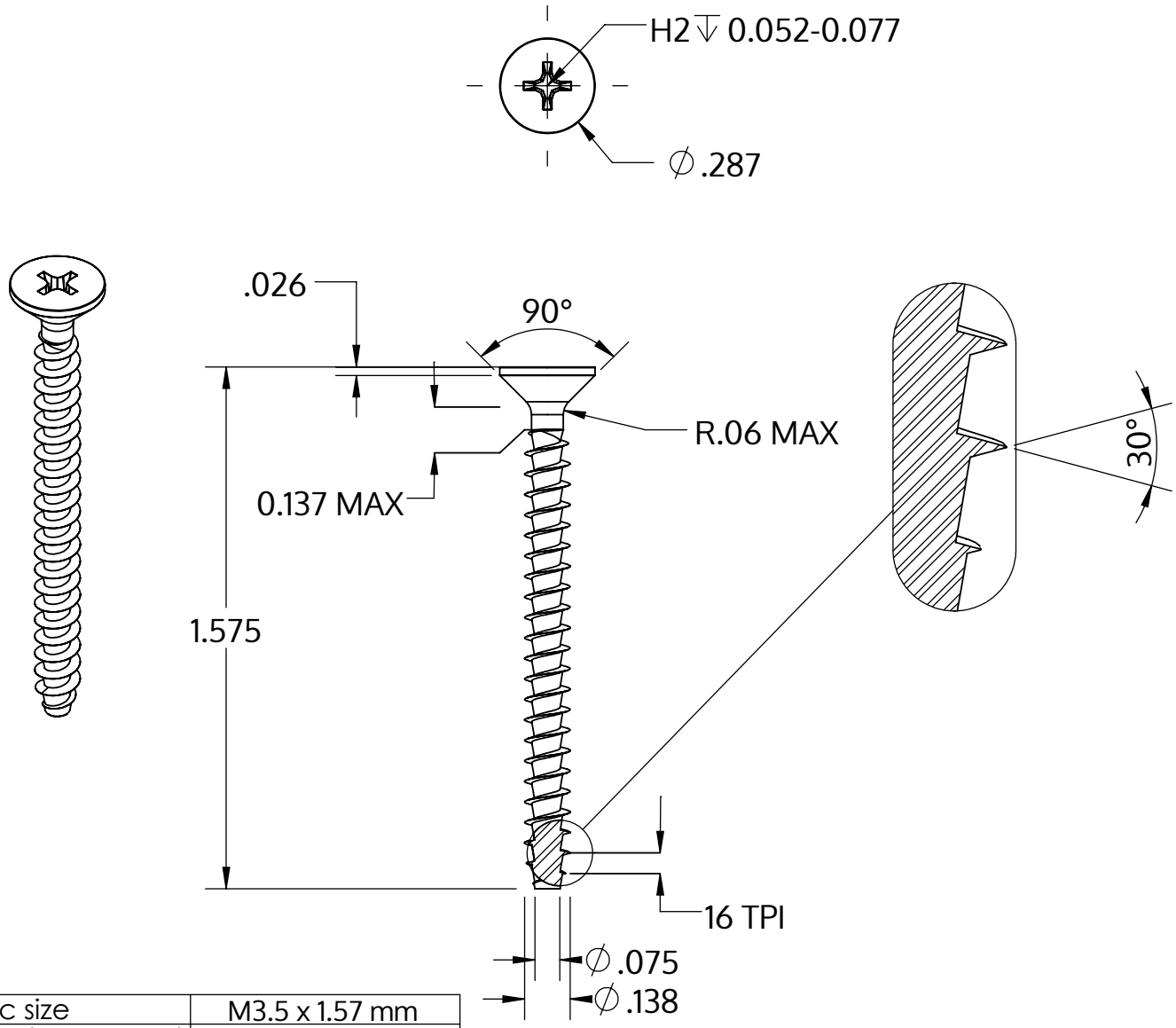


| | |
|---|---|
| Metric size | M3.5 x 1.57 mm |
| US size (converted) | #6-16 |
| | Tolerances [inch] |
| Length | +/- 0.031 |
| Head diameter | +0 / -0.014 |
| Head height | |
| Thread diameter | +0.007 / -0 |

| | |
|---|---|
| Beschreibung | STP33A 3.5x40.0 - H2 |
| Werkstoff | Stahl, vergütet |
| Oberfläche | verzinkt 5-7 µm, getempert, blau / transparent passiviert |
| Gewicht | 1.758 kg / 1000 Stück |

SCREWERK

**STP33A0350400S**

| | | |
|---|---|---|
| Zoll Zeichnung Größe A | Skalierung None:1 | 2024-04 |