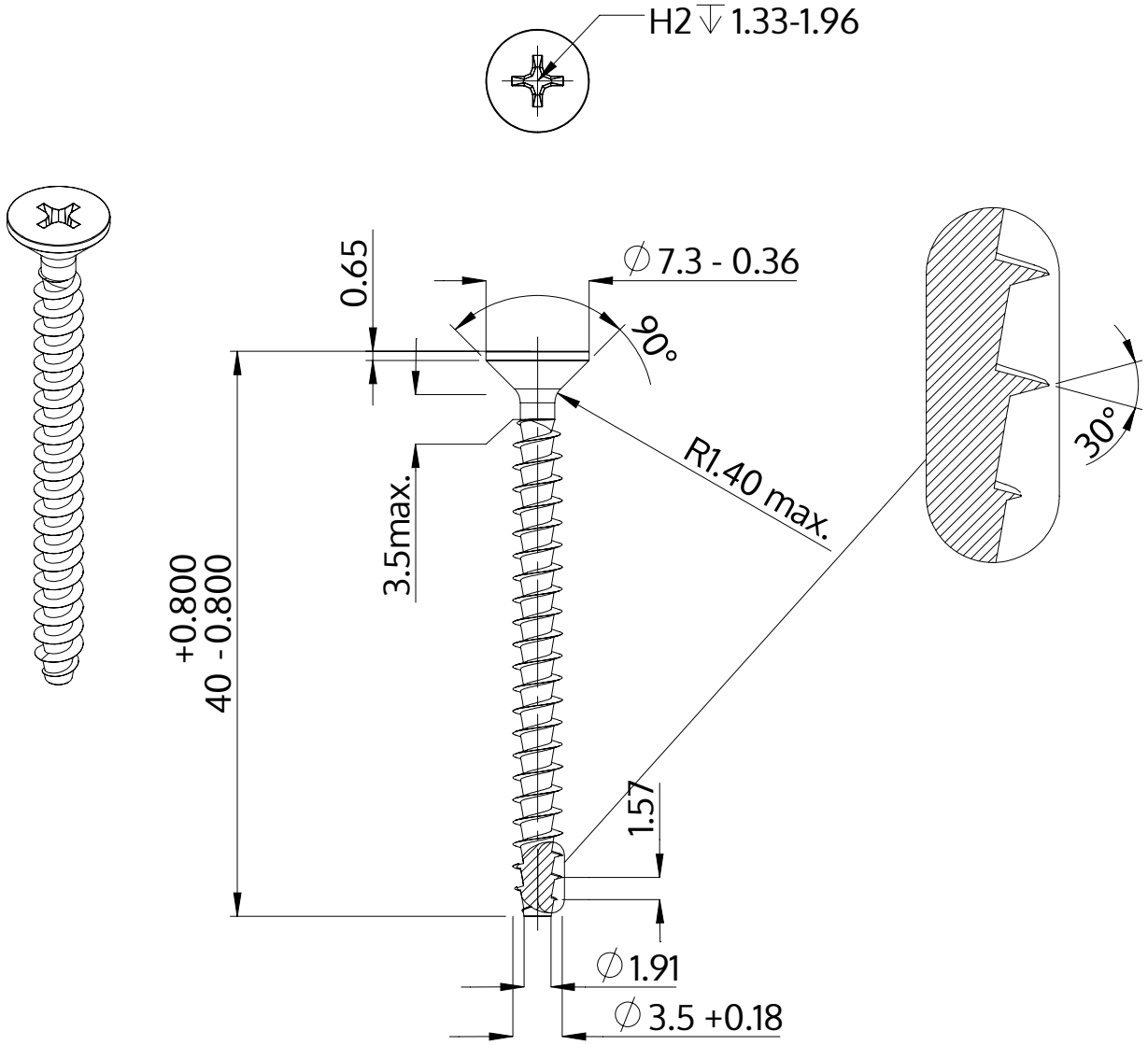

Descrizione	STP33A 3.5x40.0 - H2
Materiale	acciaio inossidabile A2
Superficie	bianco-decapato e passivato
Peso	1.758 kg / 1000 pezzi

SCREWERK	**STP33A0350400E**	
Disegno metrico A4	Scala 2:1	2024-10