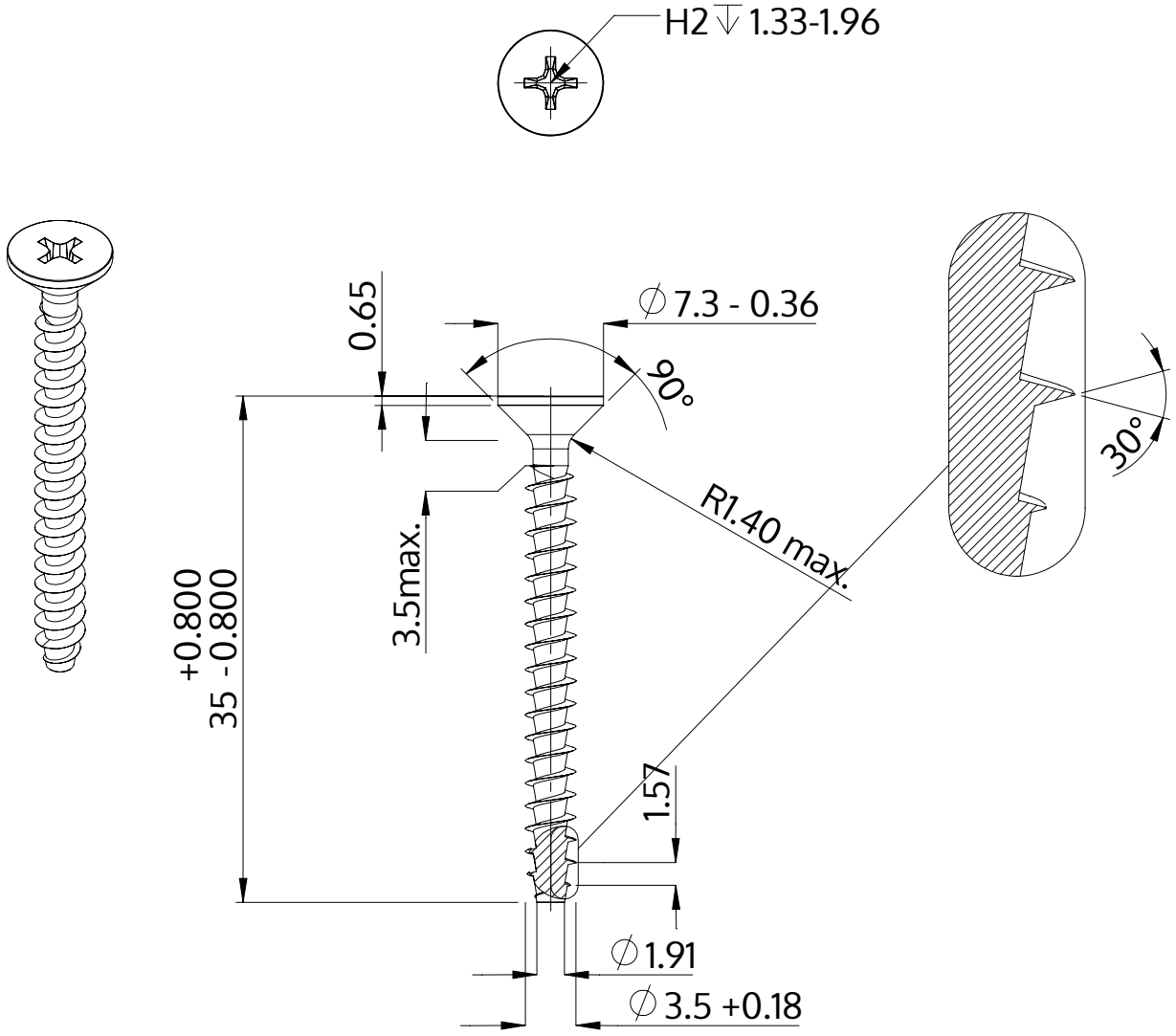

Descriere	STP33A 3.5x35.0 - H2
Material	oţel inoxidabil A2
Exterior	neacoperit, murat și pasivat
Greutate	1.572 kg / 1000 unități

SCREWERK	**STP33A0350350E**	
Desen metric A4	Scalarea 2:1	2024-10