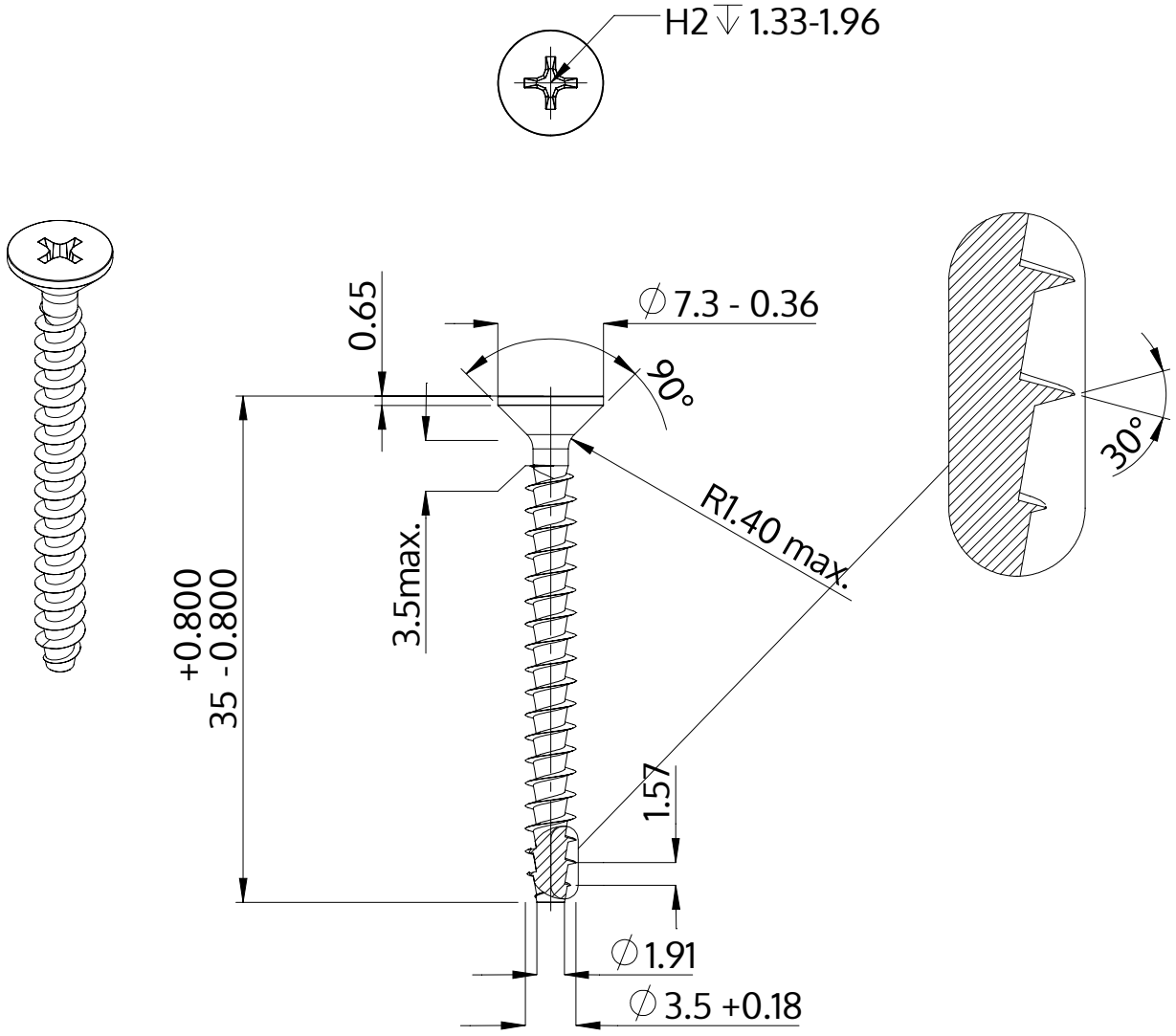

Description	STP33A 3.5x35.0 - H2
Matière	Acier,trempé et revenu
Surface	Zinc Nickel passivé noir, trempée, scéllée
Poids	1.572 kg / 1000 Unité

SCREWERK	**STP33A0350350B**	
Dessin métrique A4	Redimensionner None:1	2024-04