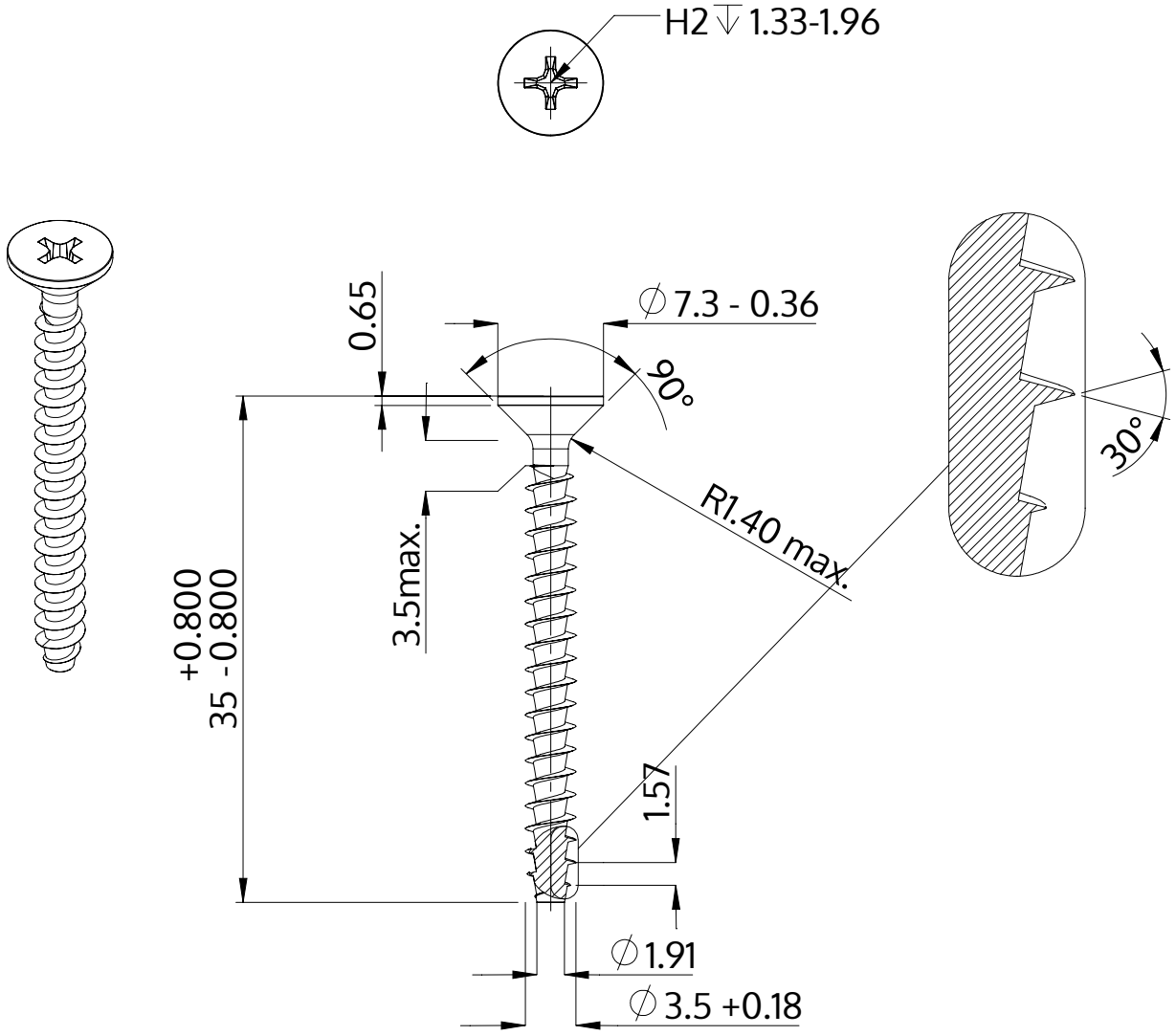

Beskrivelse	STP33A 3.5x35.0 - H2
Materiale	Stål, forædlet
Overflade	ZnNi sort-passiveret, tempret, forseglet
Vægt	1.572 kg / 1000 stykke

SCREWERK	**STP33A0350350B**	
Metrisk tegning A4	Skalering None:1	2024-04