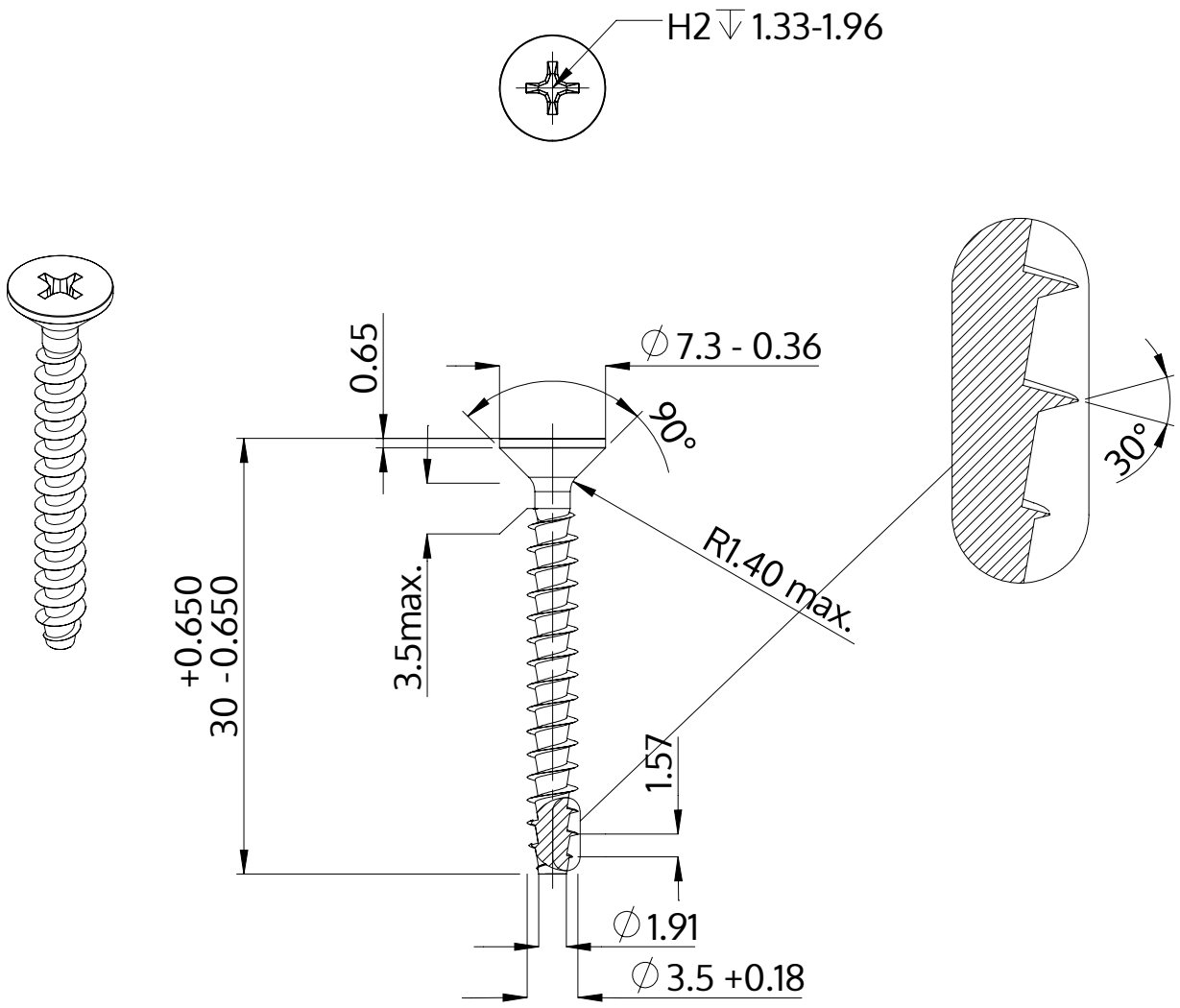

Описание	STP33A 3.5x30.0 - H2
Материал	неръждаема стомана A2
Повърхност	гланциран, полиран, пасиваран
Тегло	1.386 kg / 1000 Бройка

SCREWERK	**STP33A0350300E**	
Метричен дизайн A4	Мащаб 2:1	2024-10