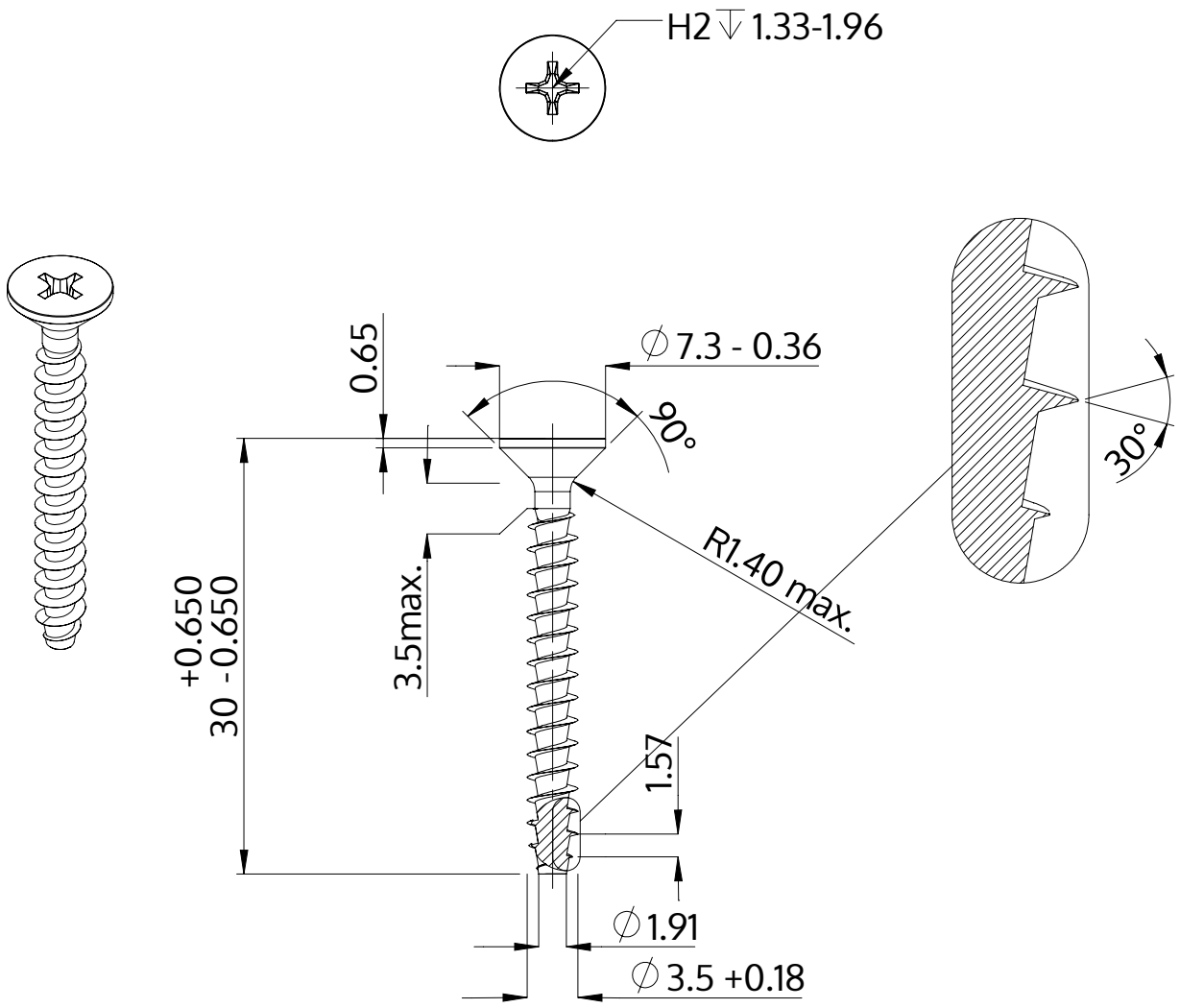

Описание	STP33A 3.5x30.0 - H2
Материал	сталь, упрочненная
Поверхность	ZnNi, черная пассивировка+отжиг+масло
Вес	1.386 kg / 1000 Штука

SCREWERK	**STP33A0350300B**	
Метрический чертеж A4	Шкала 2:1	2024-10