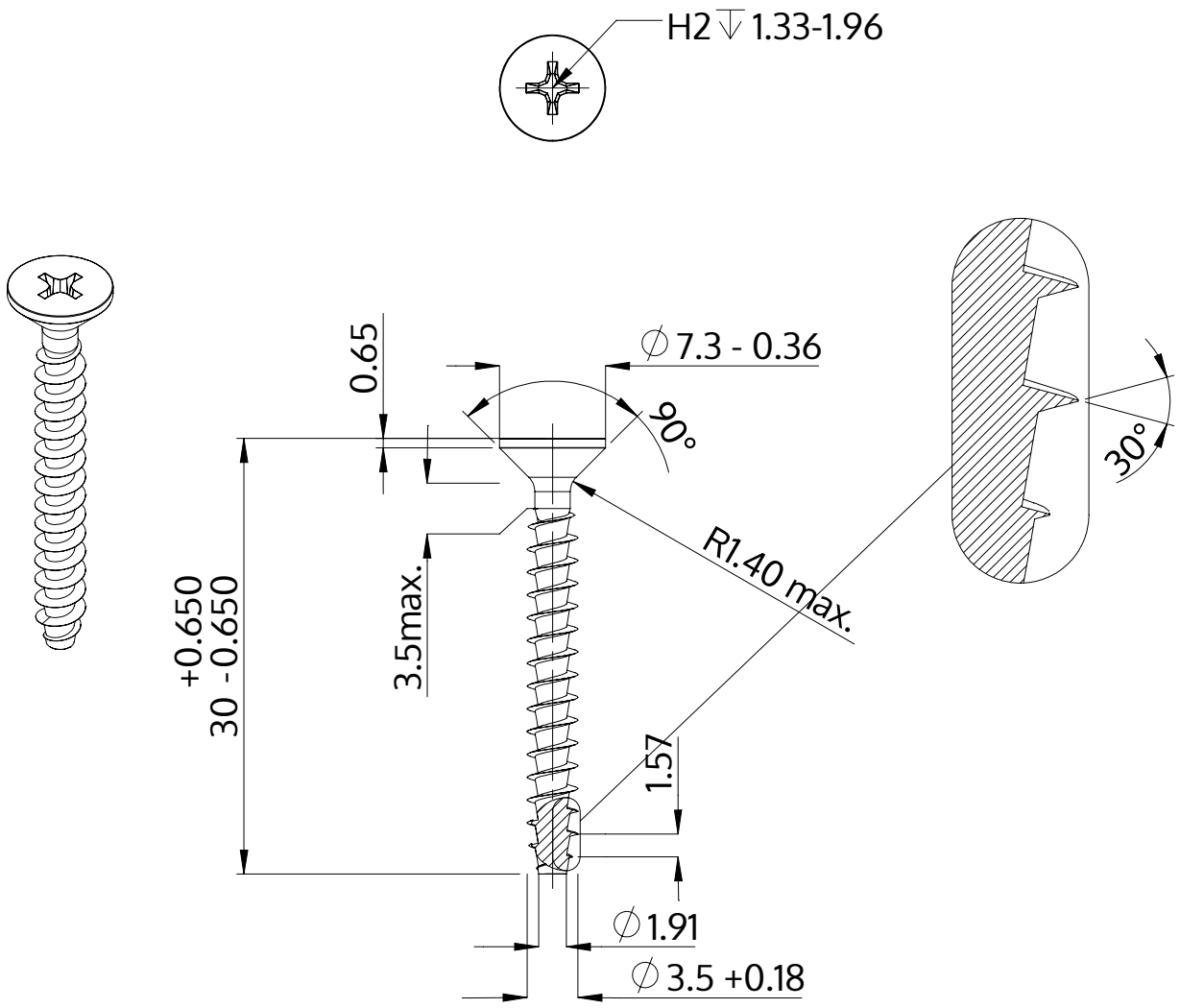

Descriere	STP33A 3.5x30.0 - H2
Material	oțel, călit
Exterior	zincat, Nichelat, pasivat negru / nu conține Cr-VI, recopt, ermetizat
Greutate	1.386 kg / 1000 unități

SCREWERK	**STP33A0350300B**	
Desen metric A4	Scalarea None:1	2024-04