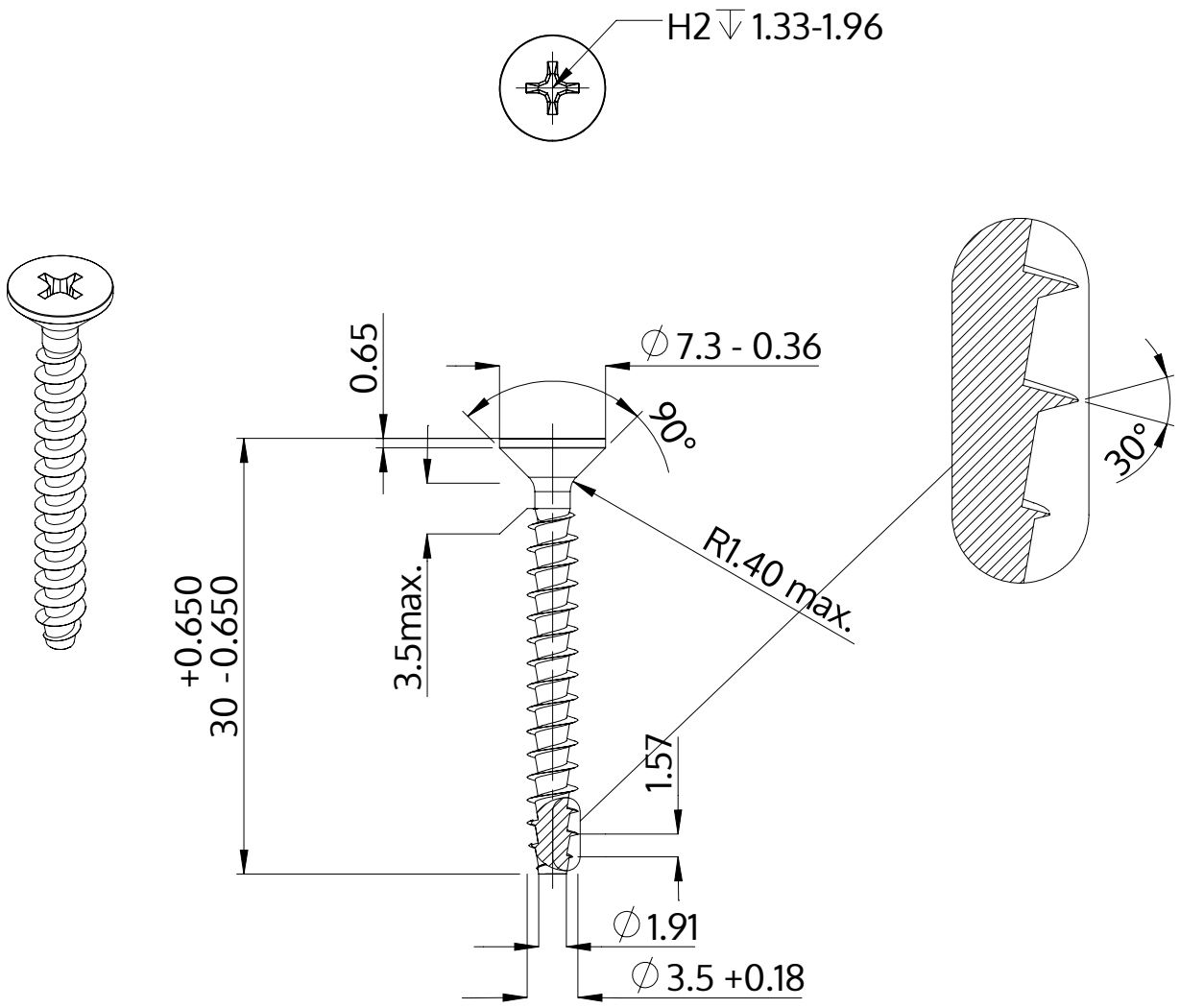


| | |
|---|---|
| Beschrijving | STP33A 3.5x30.0 - H2 |
| Materiaal | veredeld staal |
| Oppervlak | ZnNi zwart-gepassiveerd, getempert, verzegeld |
| Gewicht | 1.386 kg / 1000 stuk |

| | | |
|---|---|---|
| SCREWERK | **STP33A0350300B** | |
| Metrische tekening A4 | Schaal 2:1 | 2024-10 |