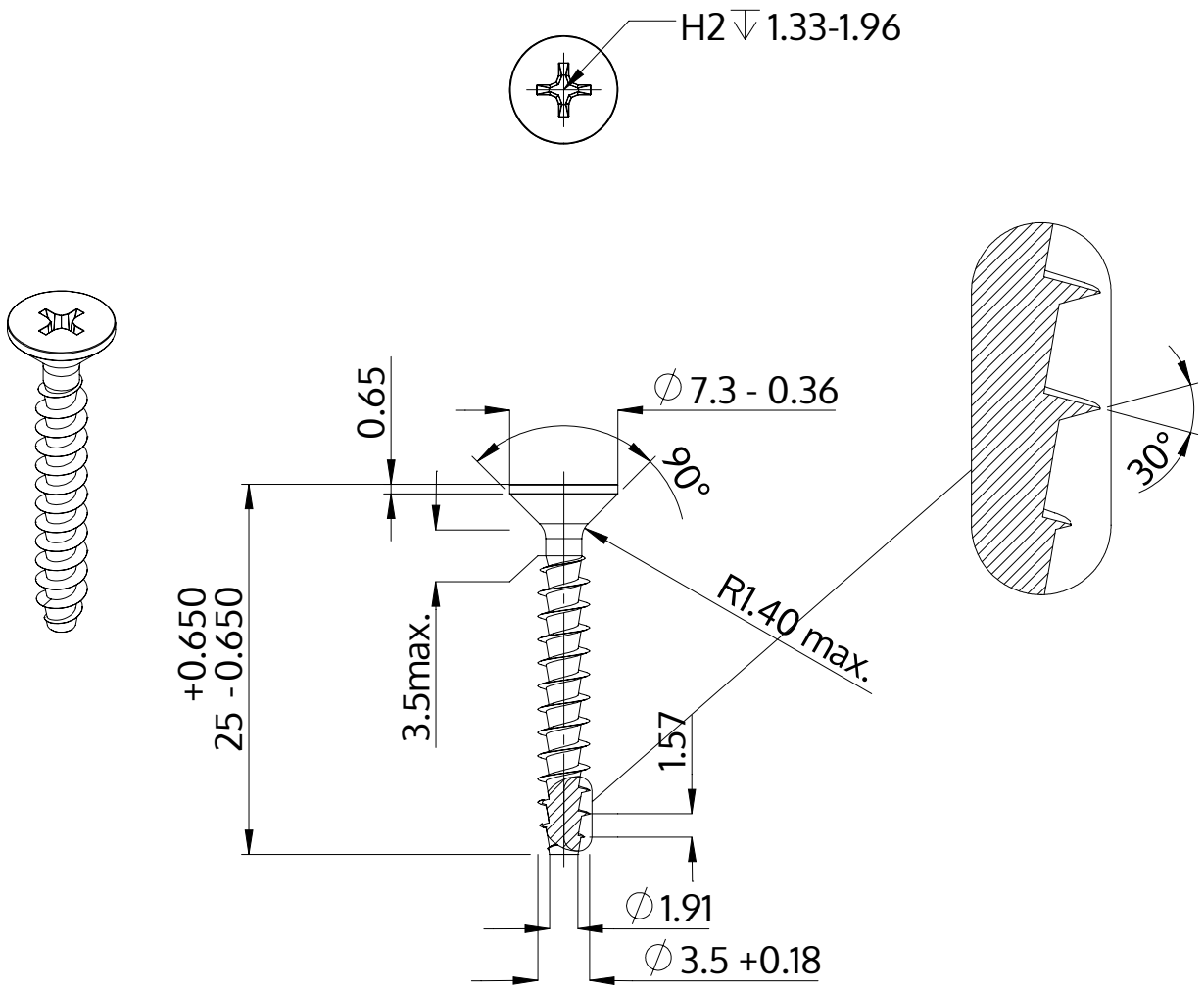

Описание	STP33A 3.5x25.0 - H2
Материал	сталь, упрочненная
Поверхность	Оцинковка 5-7µm, термообработка,синий / прозрачный пассивация
Вес	1.200 kg / 1000 Штука

SCREWERK	**STP33A0350250S**	
Метрический чертеж A4	Шкала None:1	2024-04