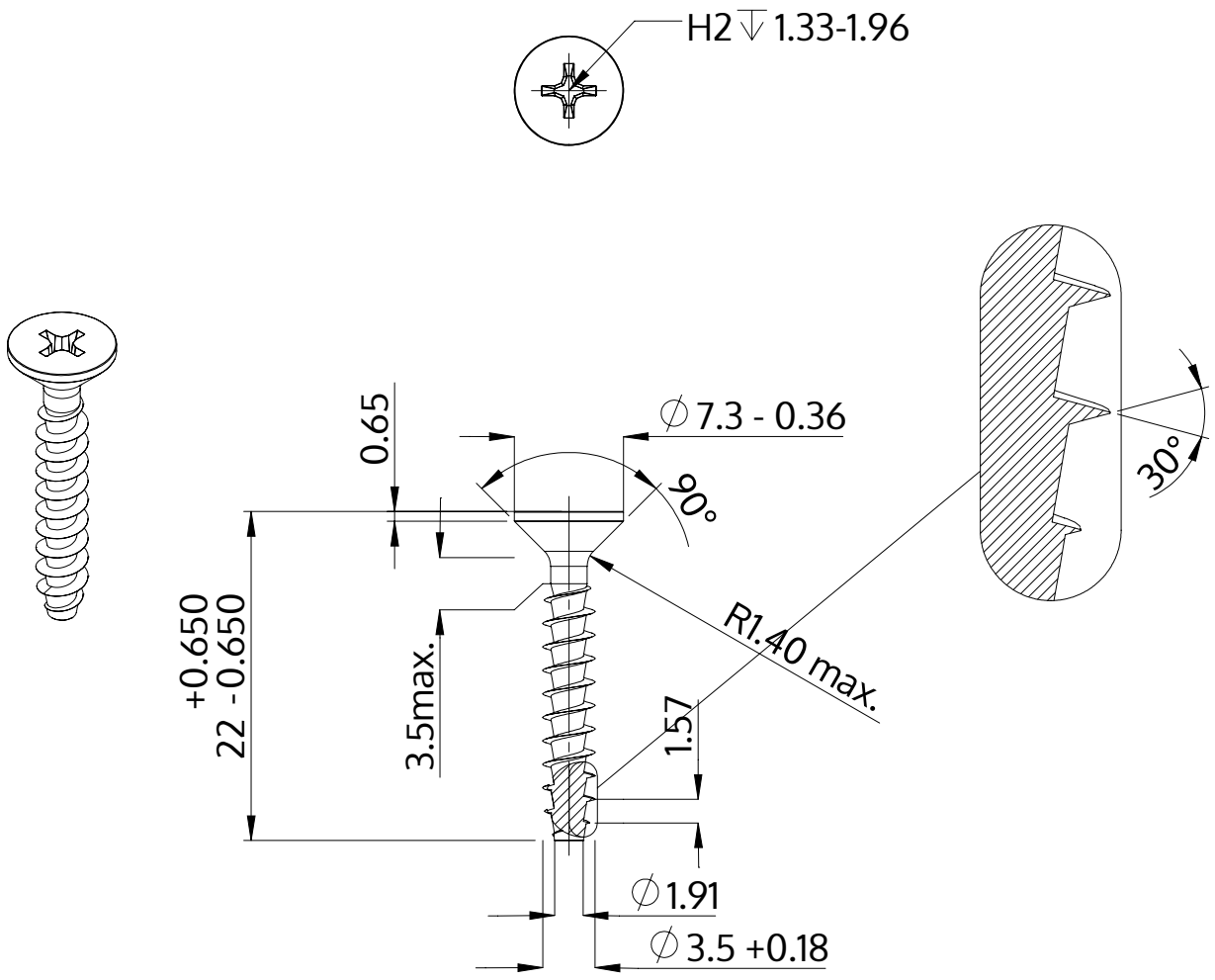

Descriere	STP33A 3.5x22.0 - H2
Material	oțel, călit
Exterior	zincat 5-7 µm, recopt, pasivat transparent/albastru
Greutate	1.089 kg / 1000 unități

SCREWERK	**STP33A0350220S**	
Desen metric A4	Scalarea 2:1	2024-10