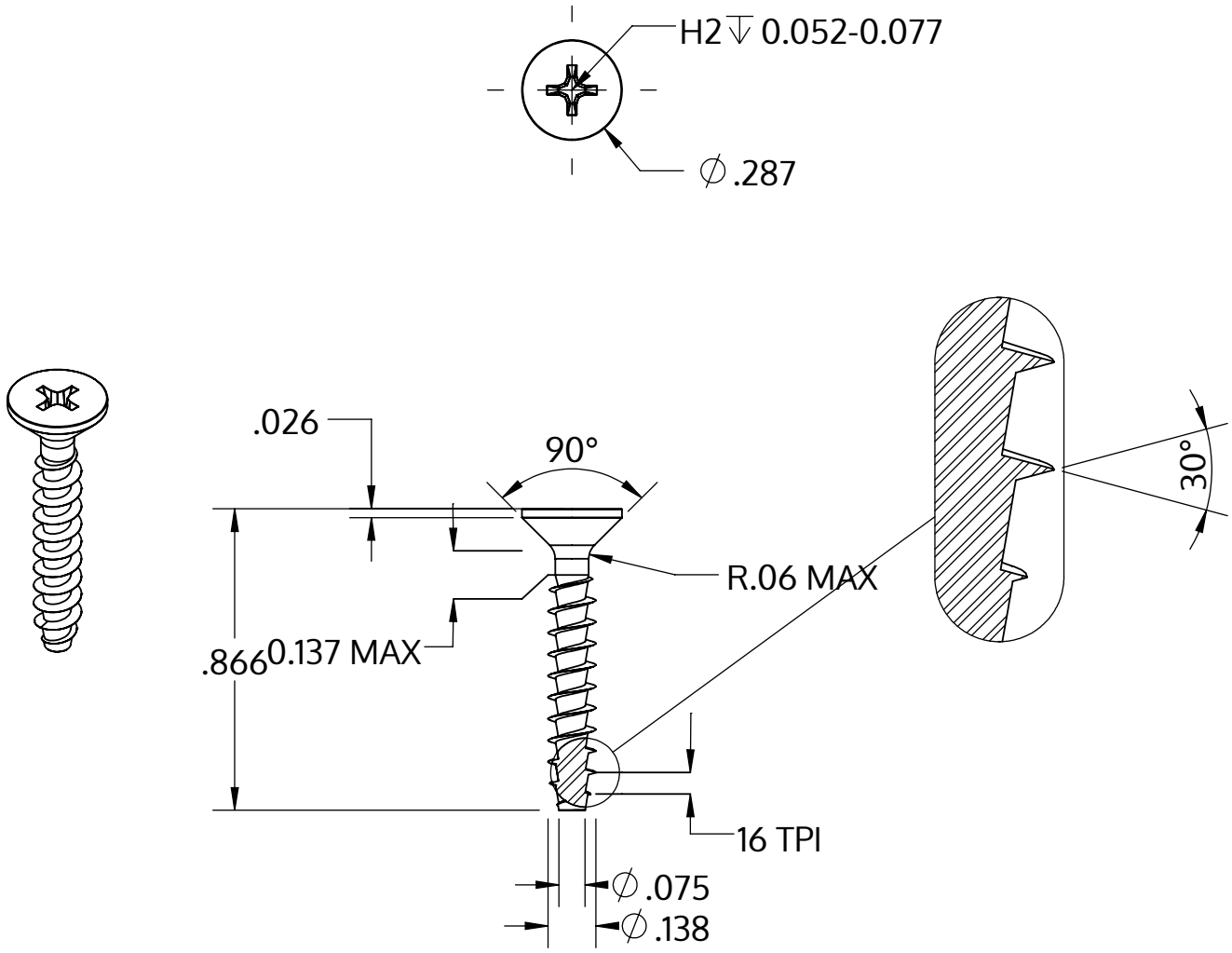

Metric size	M3.5 x 1.57 mm
US size (converted)	#6-16
	Tolerances [inch]
Length	+/- 0.025
Head diameter	+0 / -0.014
Head height	
Thread diameter	+0.007 / -0

Açıklaması	STP33A 3.5x22.0 - H2
Malzeme	Çelik, sertleştirilmiş
Kaplama	galvanizli 5-7 µm, temperliö mavi / şeffaf pasifleştirilmiştir
Ağırlık	1.089 kg / 1000 Adet

SCREWERK	**STP33A0350220S**	
_Zoll Zeichnung Größe A	Ölçeklendirme 2:1	2024-10