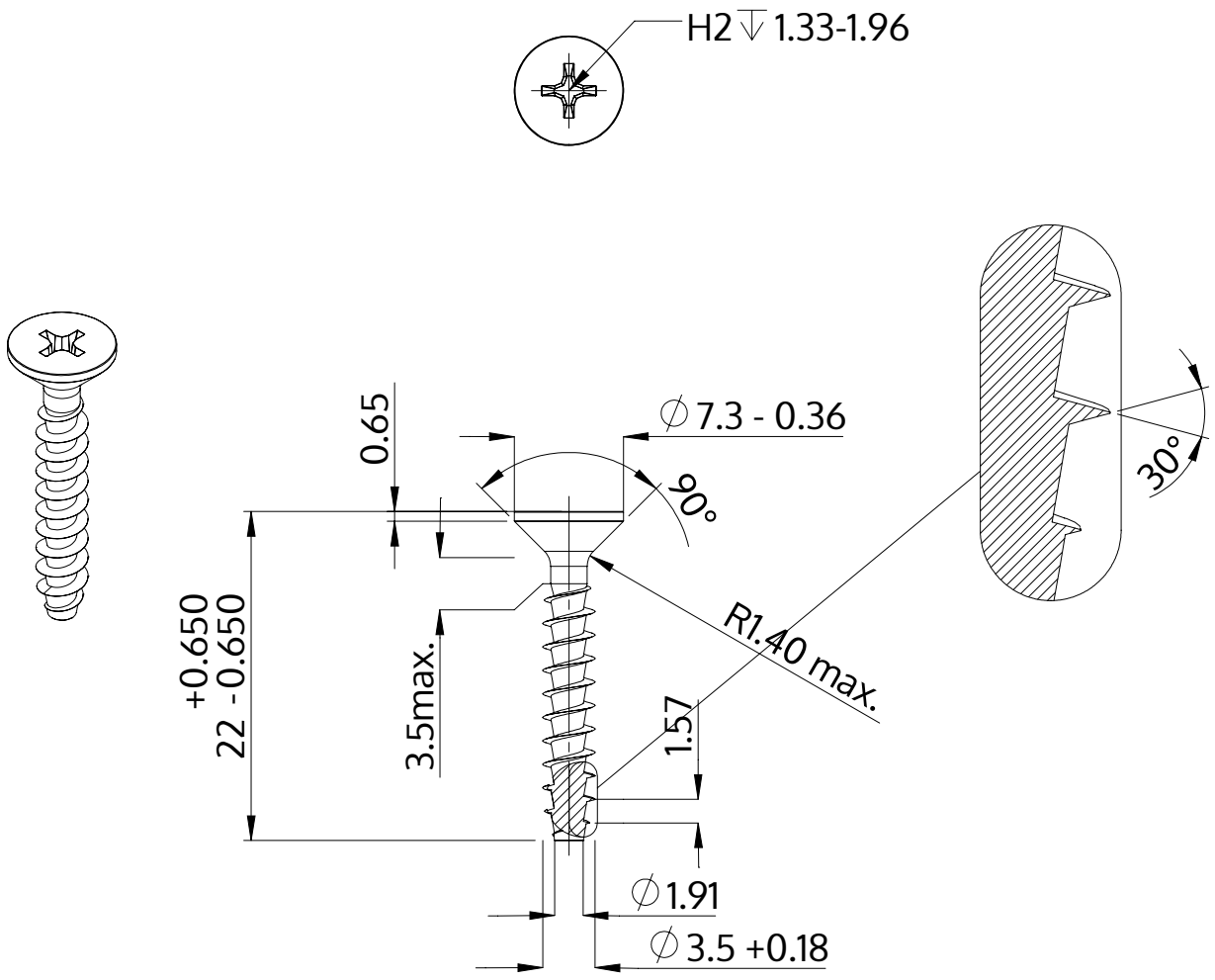

Beschrijving	STP33A 3.5x22.0 - H2
Materiaal	roestvrij staal A2
Oppervlak	blank, geetst en gepassieveerd
Gewicht	1.089 kg / 1000 stuk

SCREWERK	**STP33A0350220E**	
Metrische tekening A4	Schaal 2:1	2024-10