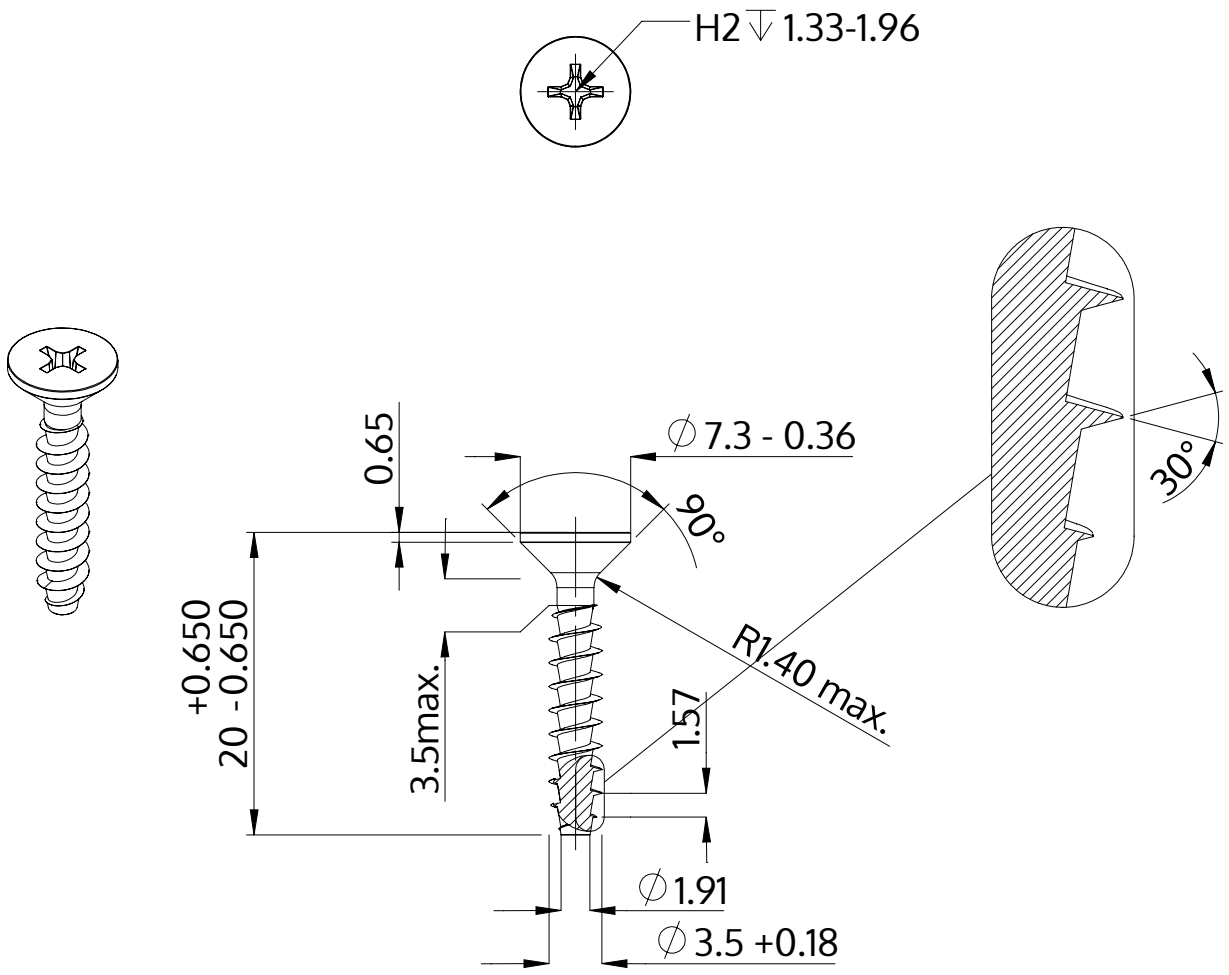

Açıklaması	STP33A 3.5x20.0 - H2
Malzeme	Çelik, sertleştirilmiş
Kaplama	galvanizli 5-7 µm, temperliö mavi / şeffaf pasifleştirilmiştir
Ağırlık	1.014 kg / 1000 Adet

SCREWERK	**STP33A0350200S**	
Metrik çizim A4	Ölçeklendirme None:1	2024-04