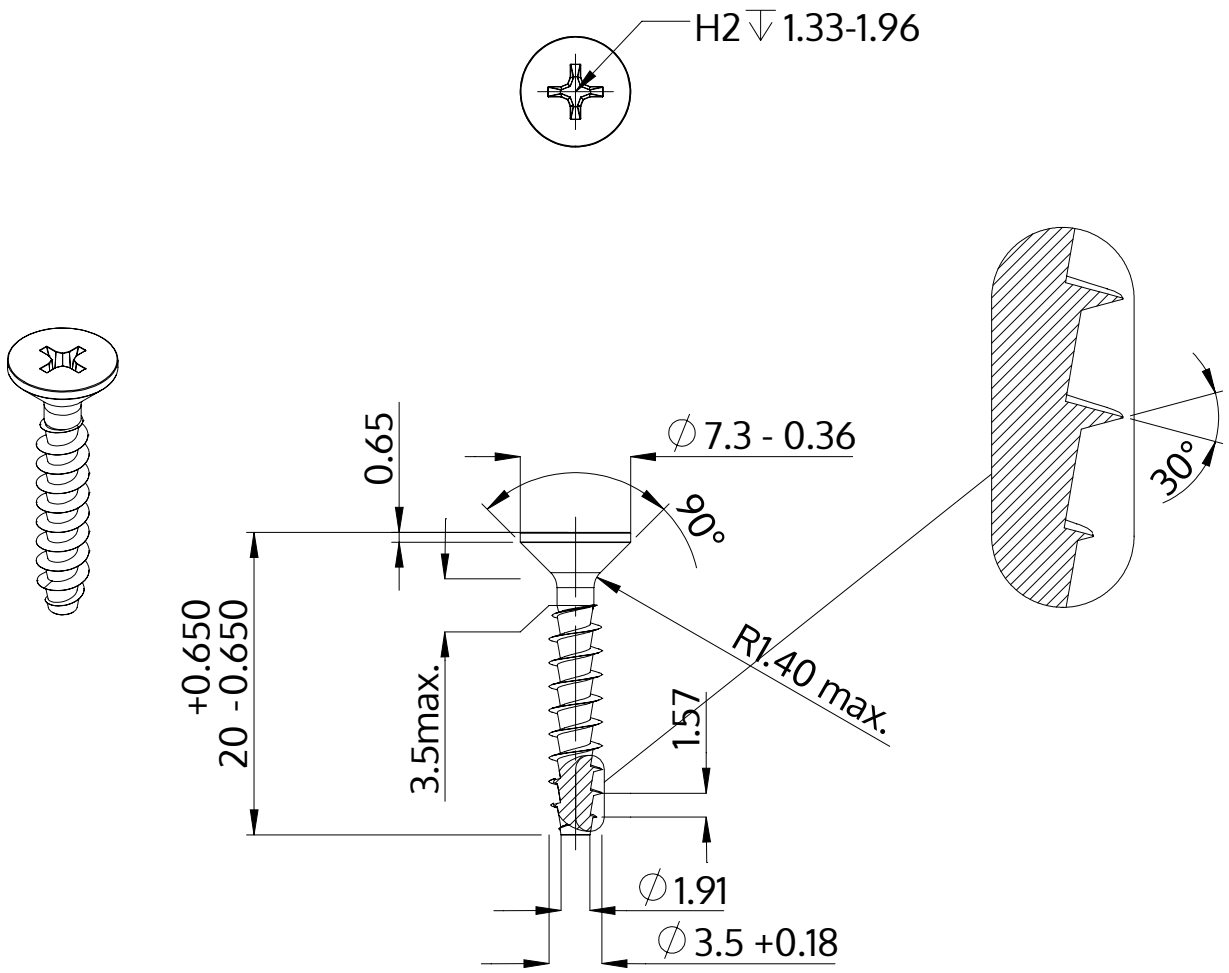

Opis	STP33A 3.5x20.0 - H2
Materiał	Stal szlachetna A2
Powierzchnia	Prosta, bejcowana i pasywowana
Waga	1.014 kg / 1000 sztuk

SCREWERK	**STP33A0350200E**	
Rysunek metryczny A4	Skala 2:1	2024-10