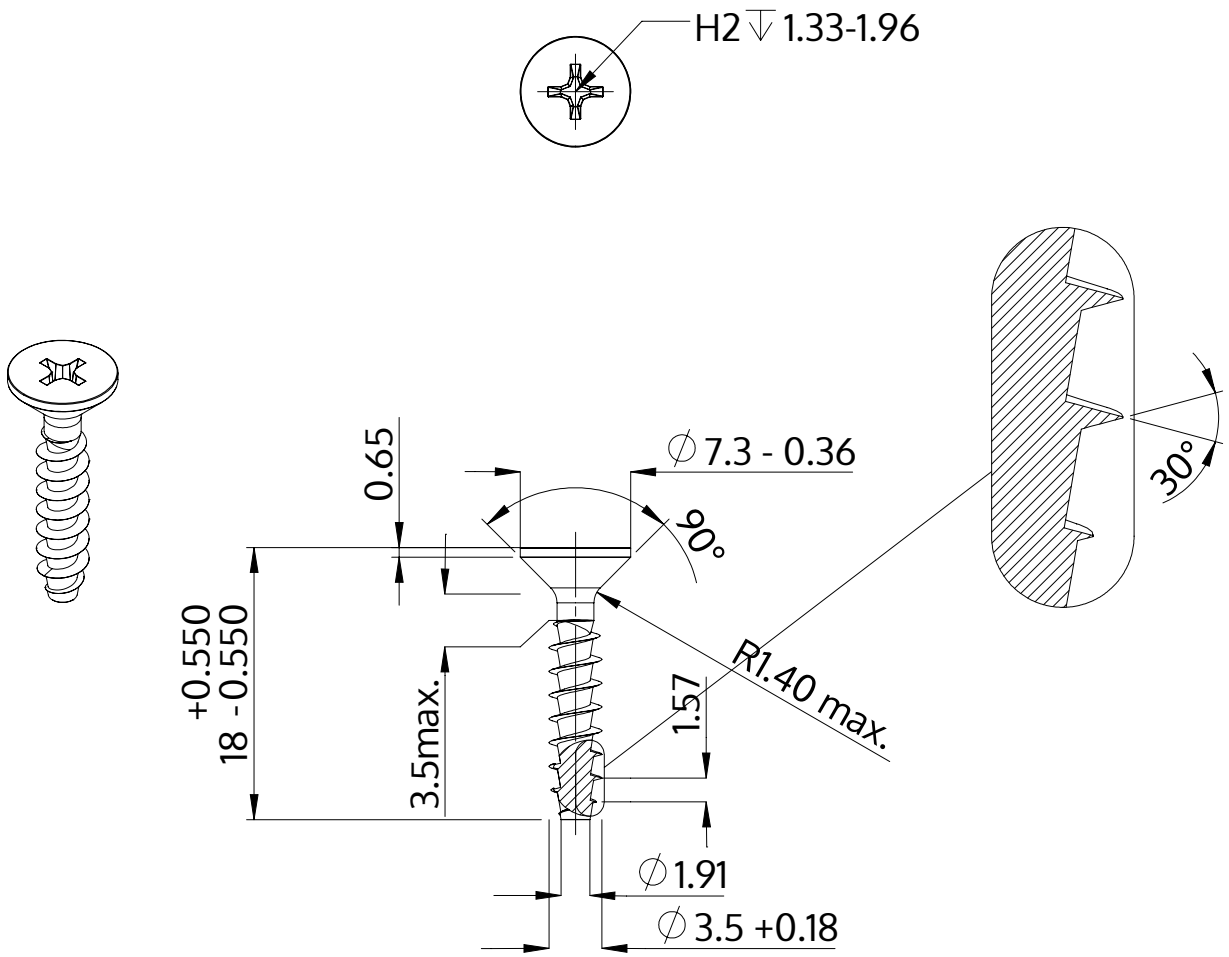

Beschrijving	STP33A 3.5x18.0 - H2
Materiaal	veredeld staal
Oppervlak	verzinkt 5-7 µm, getempert, blauw / transparant gepassiveerd
Gewicht	0.940 kg / 1000 stuk

SCREWERK	**STP33A0350180S**	
Metrische tekening A4	Schaal 2:1	2024-10