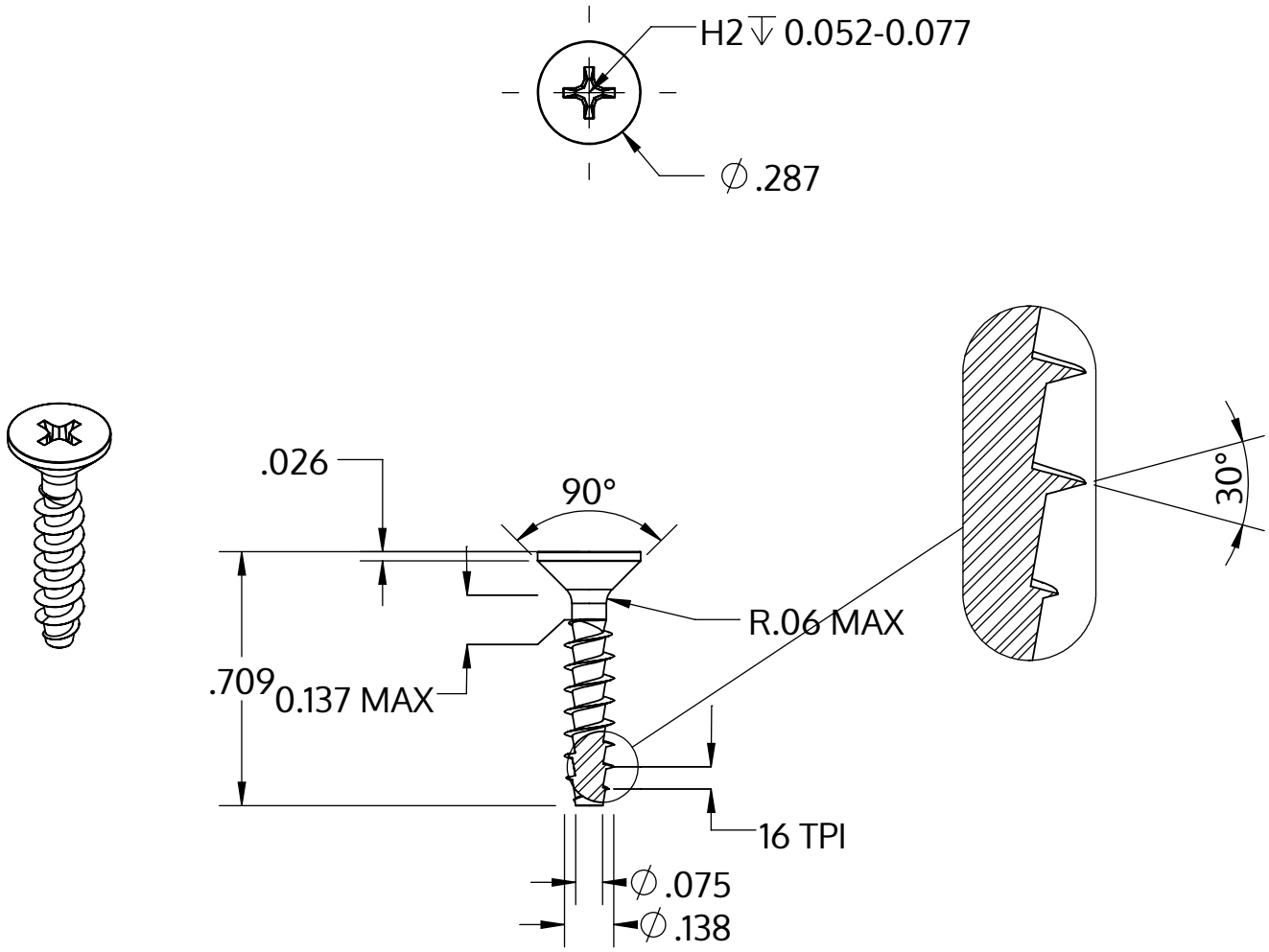

Metric size	M3.5 x 1.57 mm
US size (converted)	#6-16
	Tolerances [inch]
Length	+/- 0.021
Head diameter	+0 / -0.014
Head height	
Thread diameter	+0.007 / -0

Beschrijving	STP33A 3.5x18.0 - H2
Materiaal	veredeld staal
Oppervlak	verzinkt 5-7 µm, getempert, blauw / transparant gepassiveerd
Gewicht	0.940 kg / 1000 stuk

SCREWERK	**STP33A0350180S**	
_Zoll Zeichnung Größe A	Schaal 2:1	2024-10