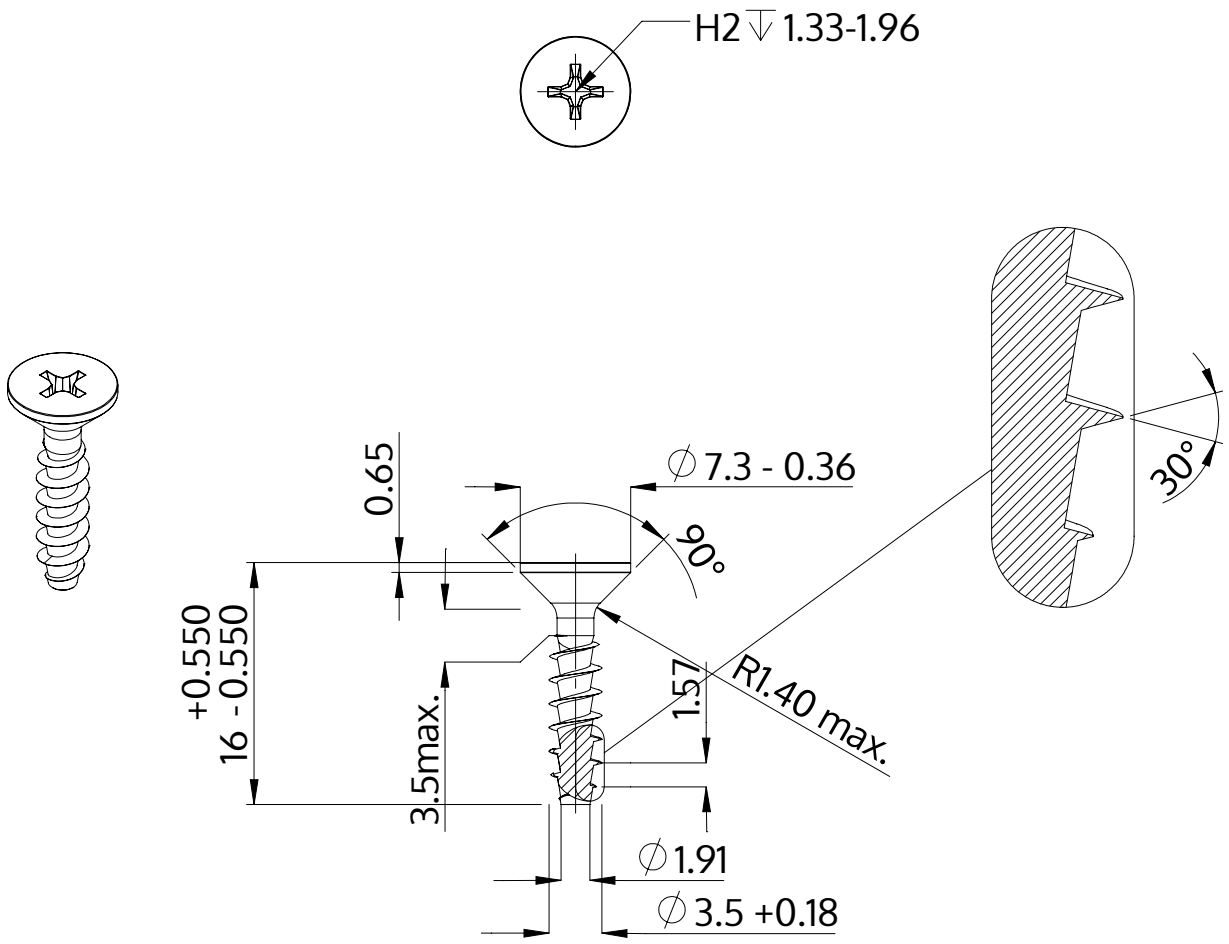


| | |
|---|---|
| Description | STP33A 3.5x16.0 - H2 |
| Matière | Acier,trempé et revenu |
| Surface | zinguée 5-7 µm,recuit, bleue / passivée avec transparence |
| Poids | 0.866 kg / 1000 Unité |

| | | |
|---|---|---|
| SCREWERK | **STP33A0350160S** | |
| Dessin métrique A4 | Redimensionner 2:1 | 2024-10 |