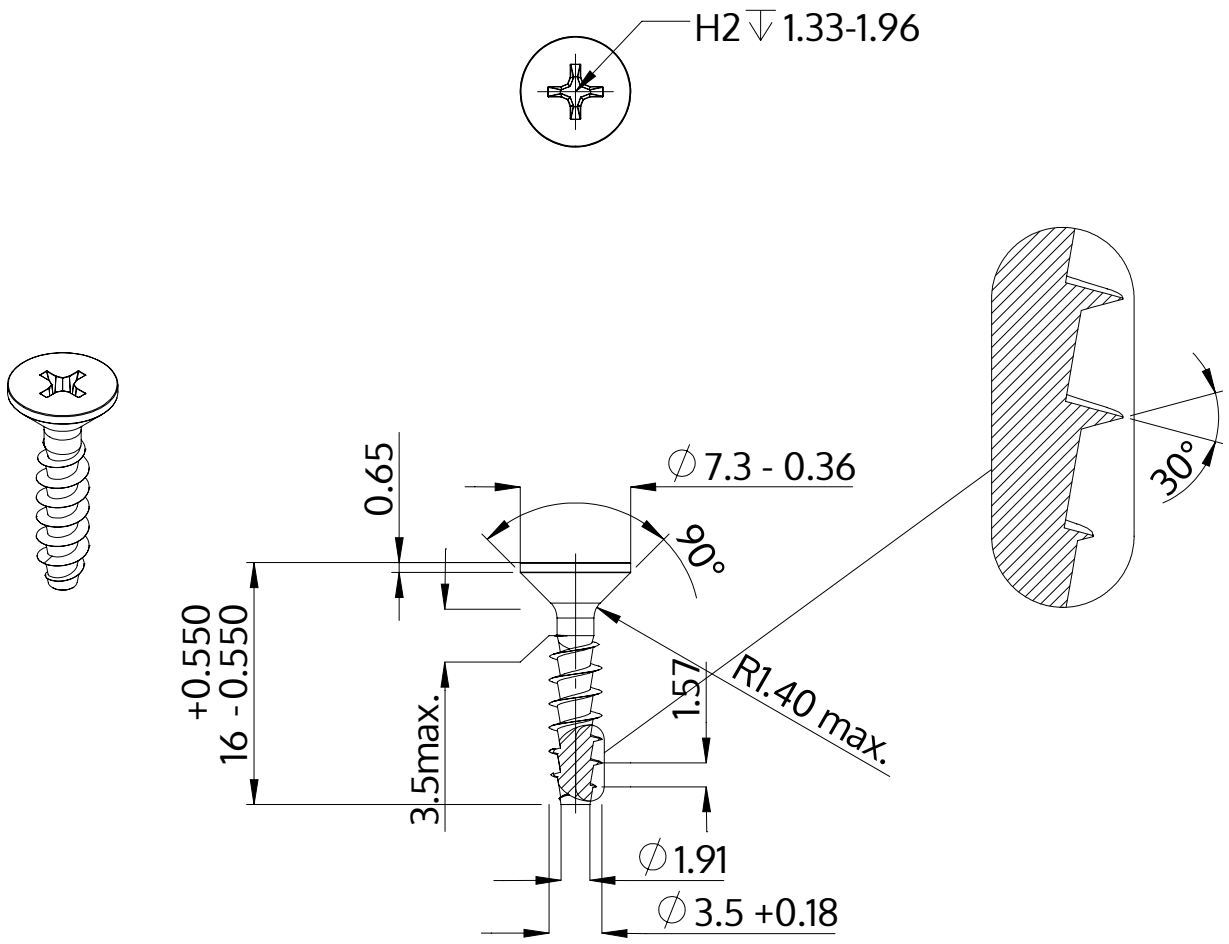

Описание	STP33A 3.5x16.0 - H2
Материал	стомана, закалена
Повърхност	цинково и никелово покритие, Черен, пасивиран, темпериран, херметизация
Тегло	0.866 kg / 1000 Бройка

SCREWERK	**STP33A0350160B**	
Метричен дизайн A4	Мащаб 2:1	2024-10