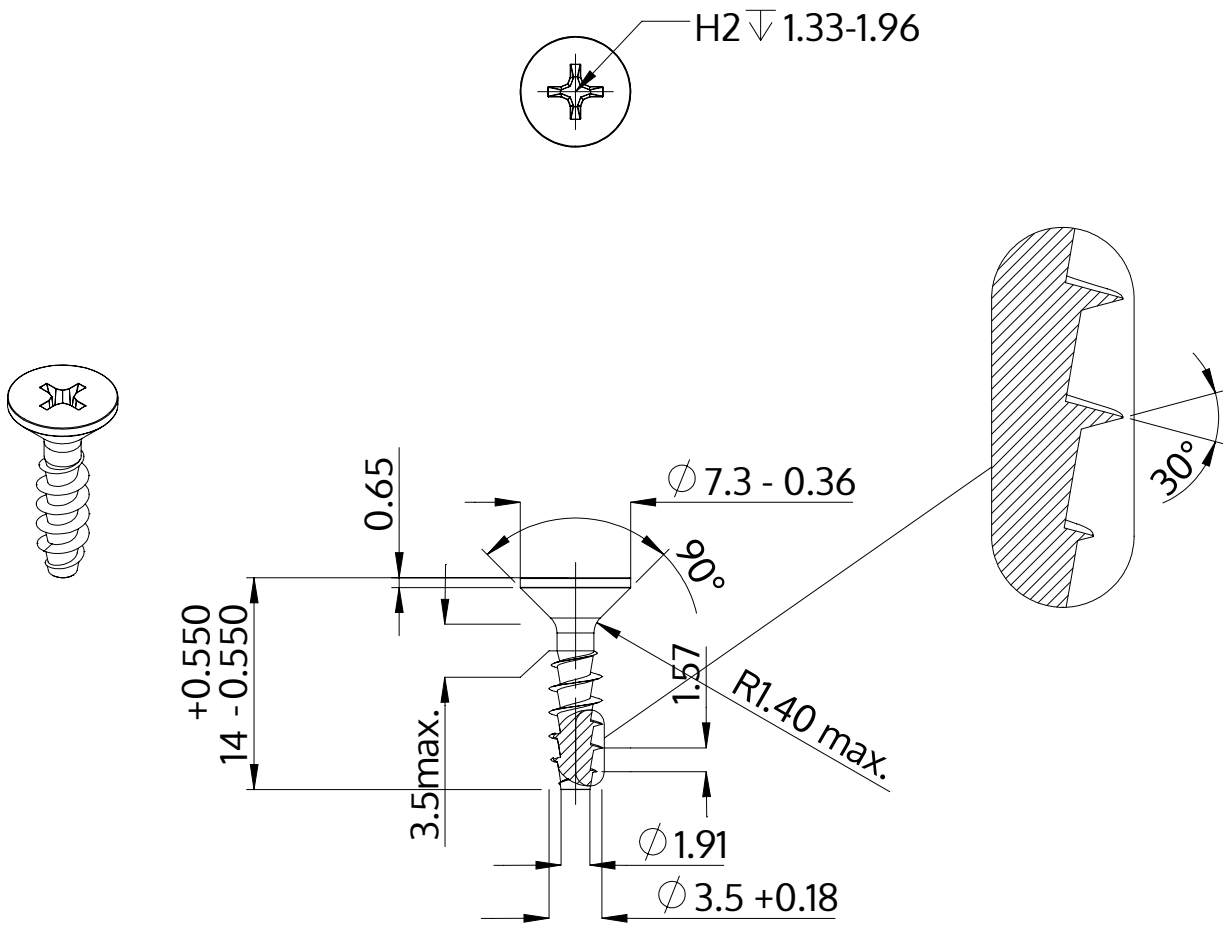

Description	STP33A 3.5x14.0 - H2
Matière	acier inoxydable A2
Surface	brillant décapé et passivé
Poids	0.791 kg / 1000 Unité

SCREWERK	**STP33A0350140E**	
Dessin métrique A4	Redimensionner 2:1	2024-10