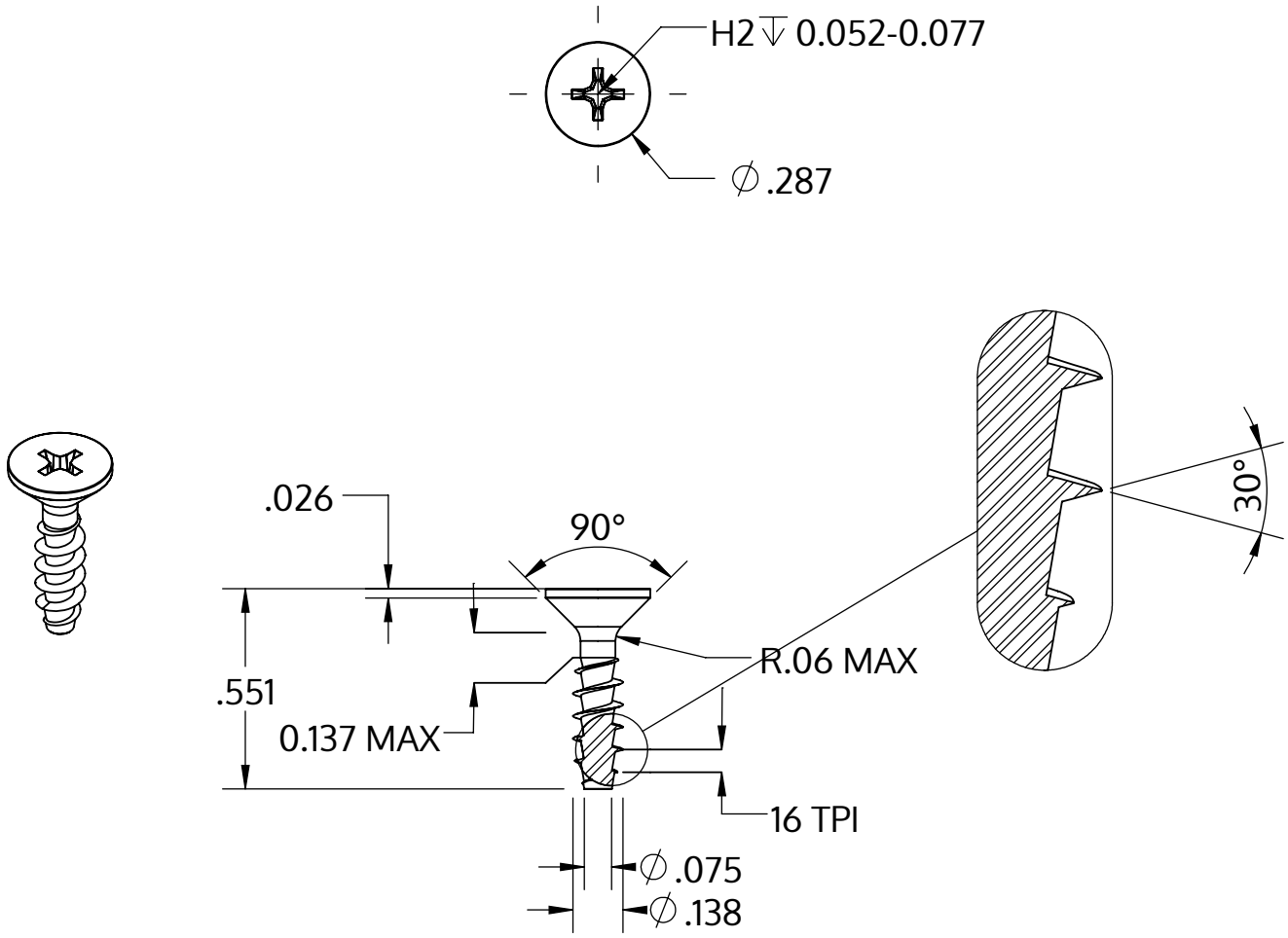

Metric size	M3.5 x 1.57 mm
US size (converted)	#6-16
	Tolerances [inch]
Length	+/- 0.021
Head diameter	+0 / -0.014
Head height	
Thread diameter	+0.007 / -0

Описание	STP33A 3.5x14.0 - H2
Материал	стомана, закалена
Повърхност	цинково и никелово покритие, Черен, пасивиран, темпериран, херметизация
Тегло	0.791 kg / 1000 Бройка

SCREWERK	**STP33A0350140B**	
_Zoll Zeichnung Größe A	Мащаб 2:1	2024-10