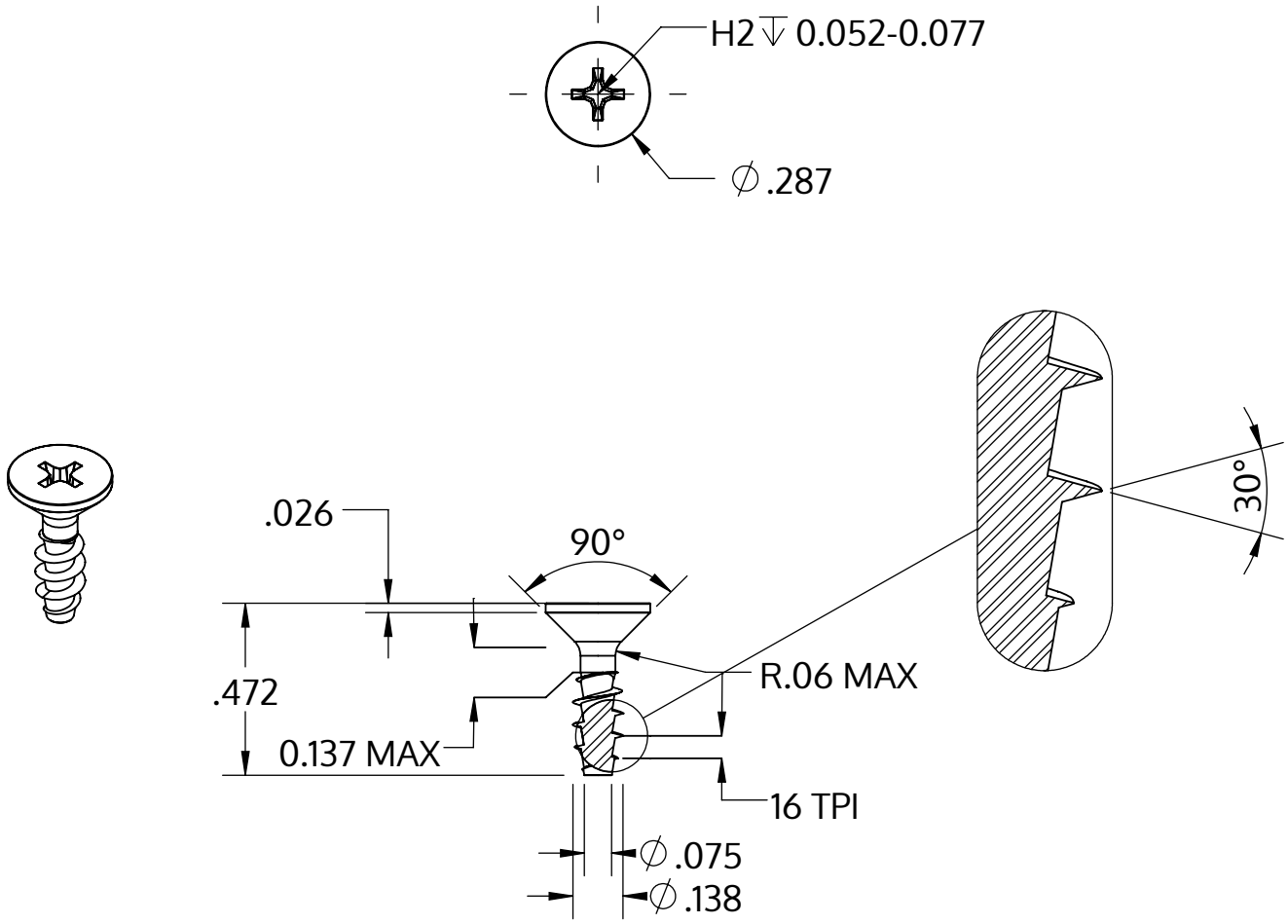

Metric size	M3.5 x 1.57 mm
US size (converted)	#6-16
	Tolerances [inch]
Length	+/- 0.021
Head diameter	+0 / -0.014
Head height	
Thread diameter	+0.007 / -0

Descrizione	STP33A 3.5x12.0 - H2
Materiale	acciaio, temprato
Superficie	zincato 5-7 micron, ricotto, blu / trasparente passivato
Peso	0.717 kg / 1000 pezzi

SCREWERK	**STP33A0350120S**	
_Zoll Zeichnung Größe A	Scala 2:1	2024-10