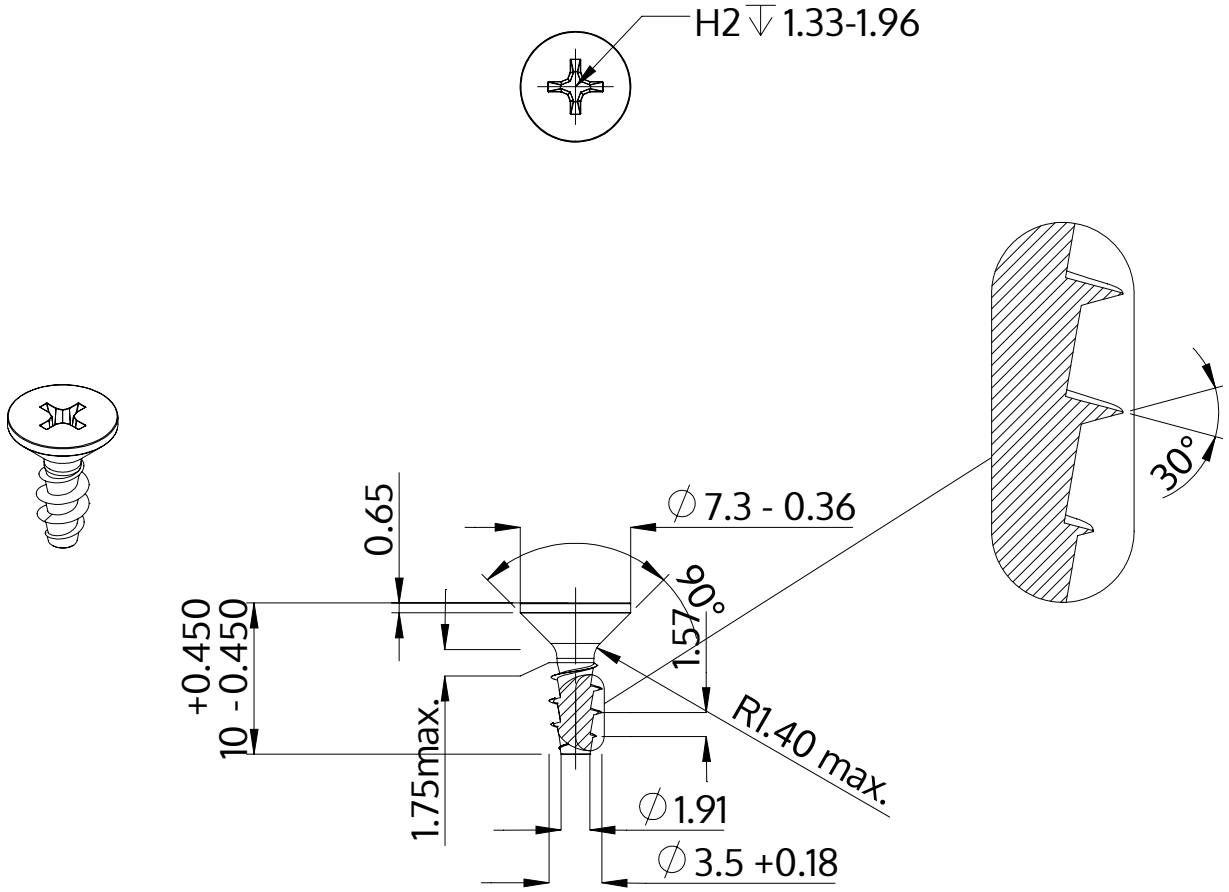

Description	STP33A 3.5x10.0 - H2
Matière	Acier,trempé et revenu
Surface	zinguée 5-7 µm,recuit, bleue / passivée avec transparence
Poids	0.643 kg / 1000 Unité

SCREWERK	**STP33A0350100S**	
Dessin métrique A4	Redimensionner None:1	2024-04