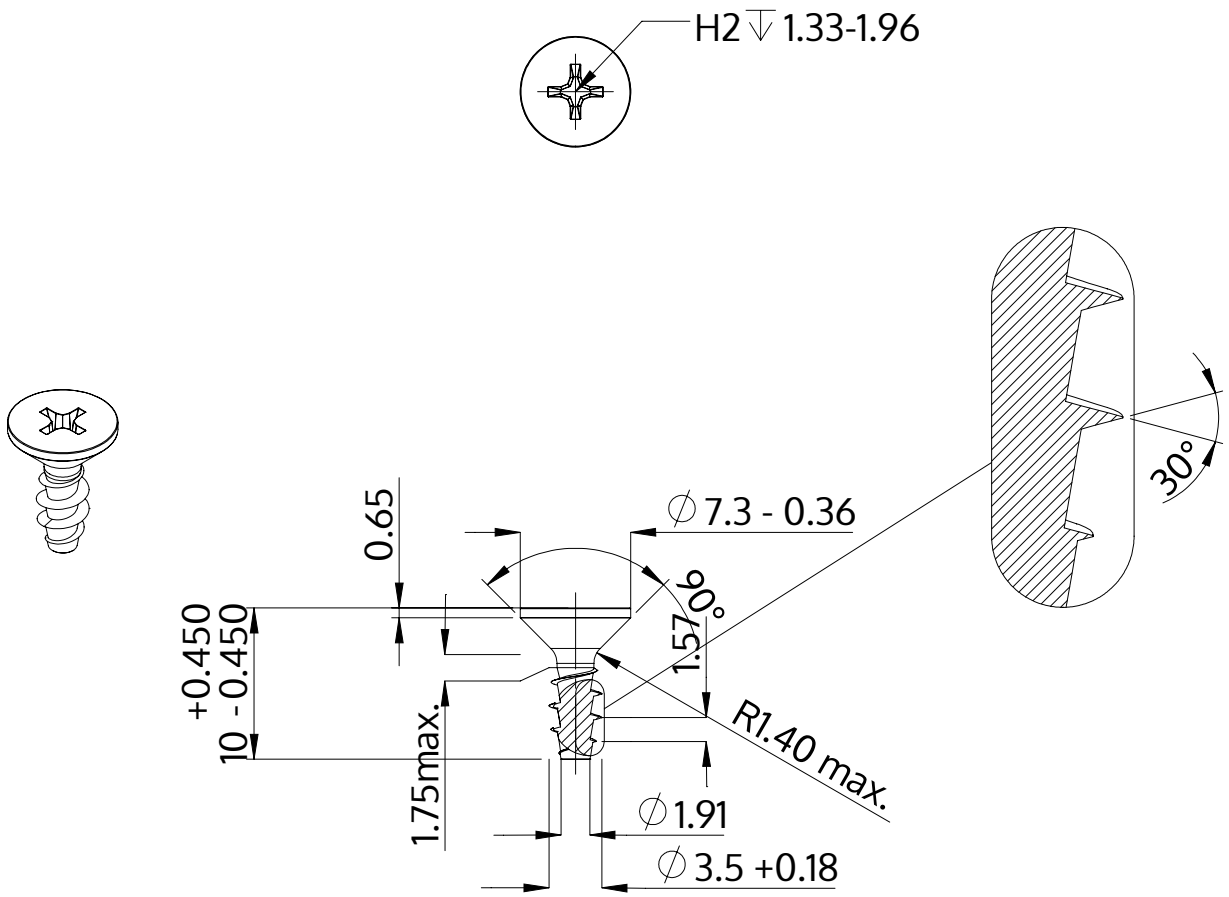

Açıklaması	STP33A 3.5x10.0 - H2
Malzeme	Paslanmaz Çelik A2
Kaplama	Parlak, cilalanmış ve pasifleştirilmiştir
Ağırlık	0.643 kg / 1000 Adet

SCREWERK	**STP33A0350100E**	
Metrik çizim A4	Ölçeklendirme 2:1	2024-10