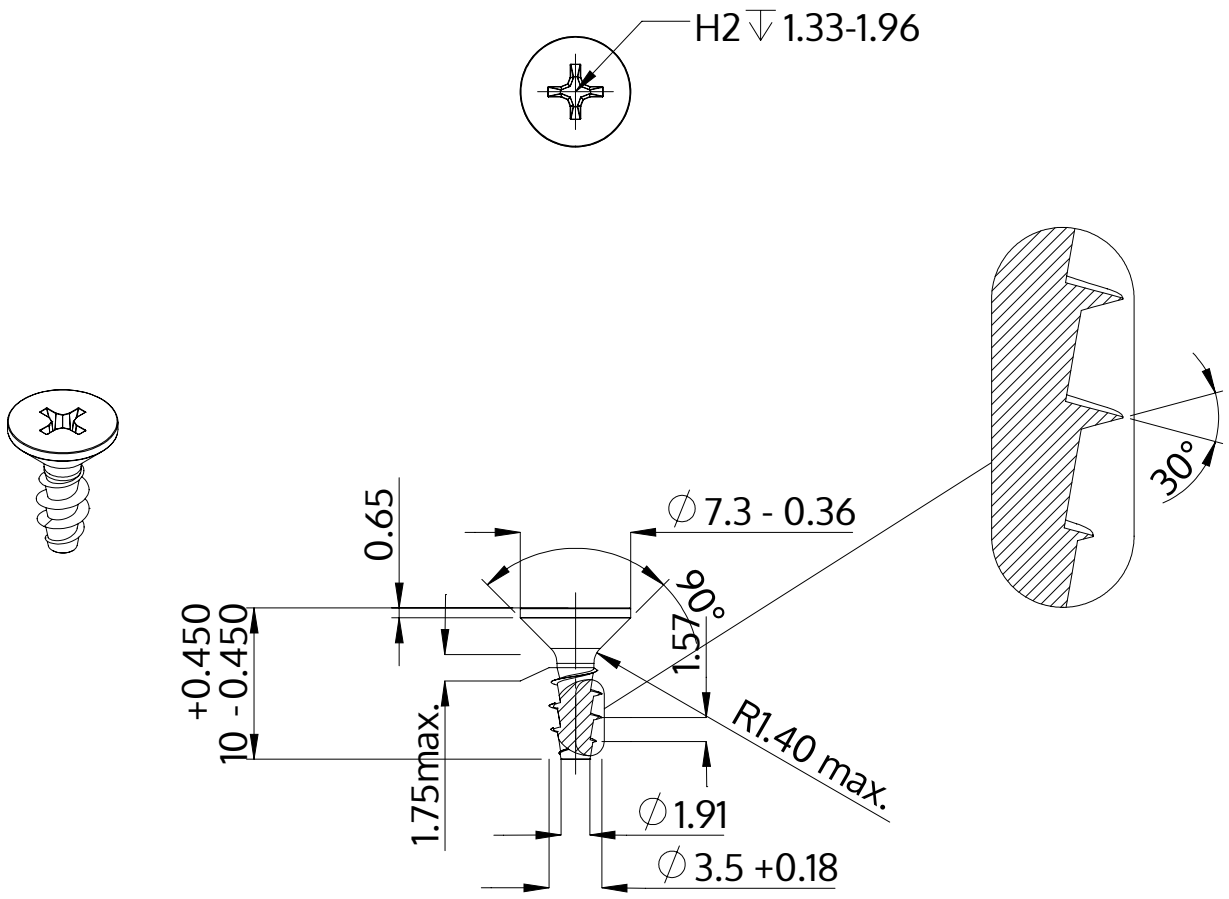

Beskrivelse	STP33A 3.5x10.0 - H2
Materiale	Ædelstål A2
Overflade	blank, bejdset og passiveret
Vægt	0.643 kg / 1000 stykke

SCREWERK	**STP33A0350100E**	
Metrisk tegning A4	Skalering None:1	2024-04