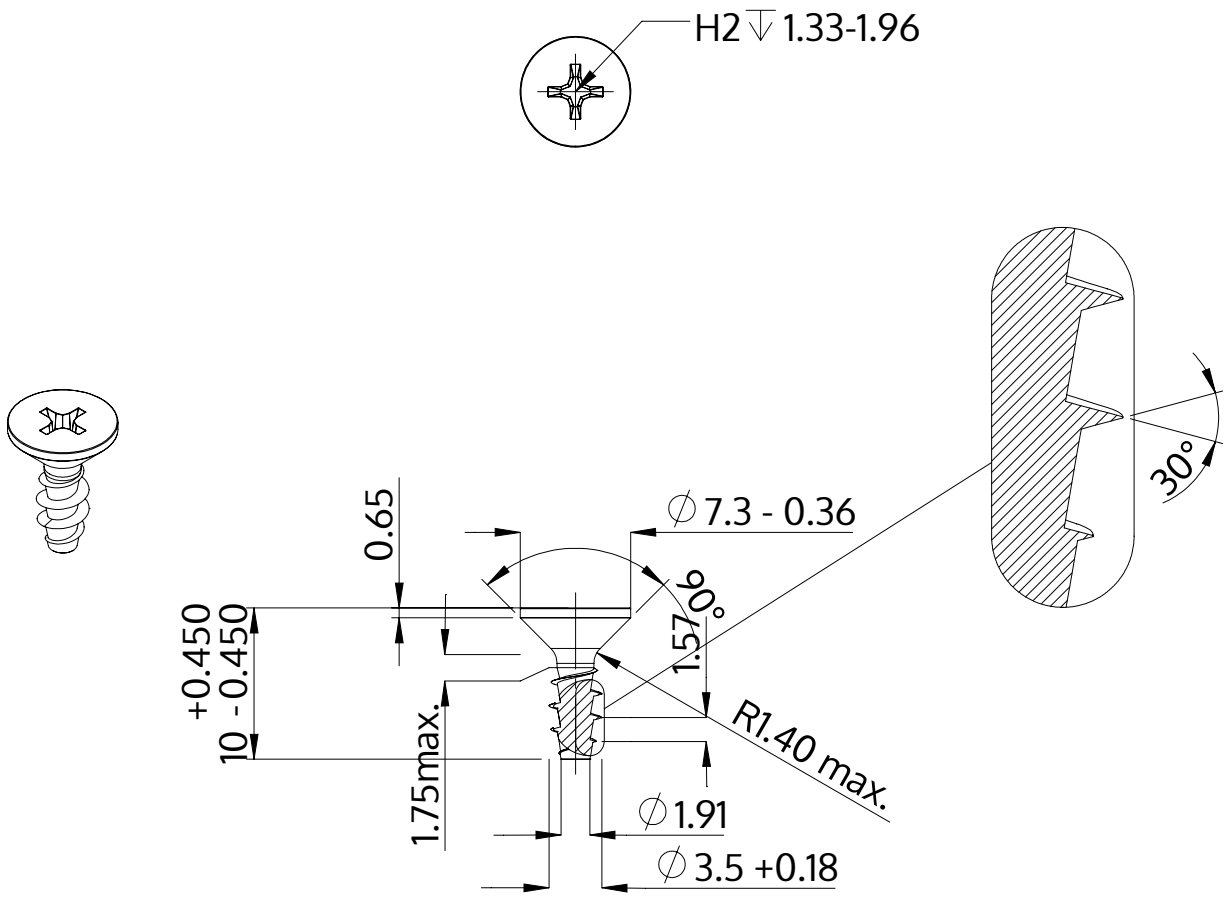

Opis	STP33A 3.5x10.0 - H2
Materiał	Stal, hartowana
Powierzchnia	ZiNi czarna-pasywowana, temperowana, uszczelniona
Waga	0.643 kg / 1000 sztuk

SCREWERK	**STP33A0350100B**	
Rysunek metryczny A4	Skala None:1	2024-04