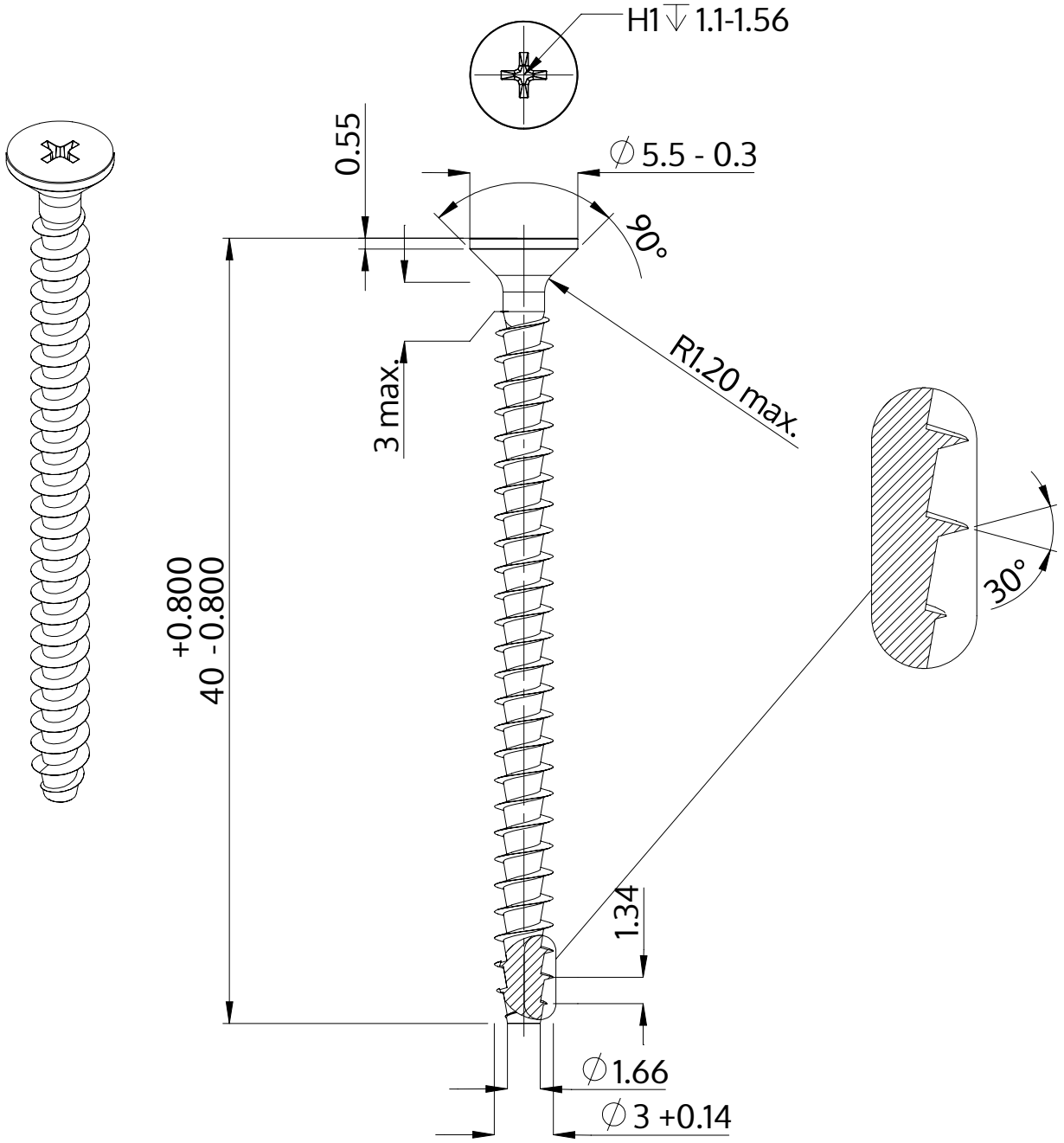

Opis	STP33A 3.0x40.0 - H1
Materiał	Stal, hartowana
Powierzchnia	Ocynkowana 5-7 µm, temperowana, pasywowana na niebiesko
Waga	1.246 kg / 1000 sztuk

SCREWERK	**STP33A0300400S**	
Rysunek metryczny A4	Skala None:1	2024-04