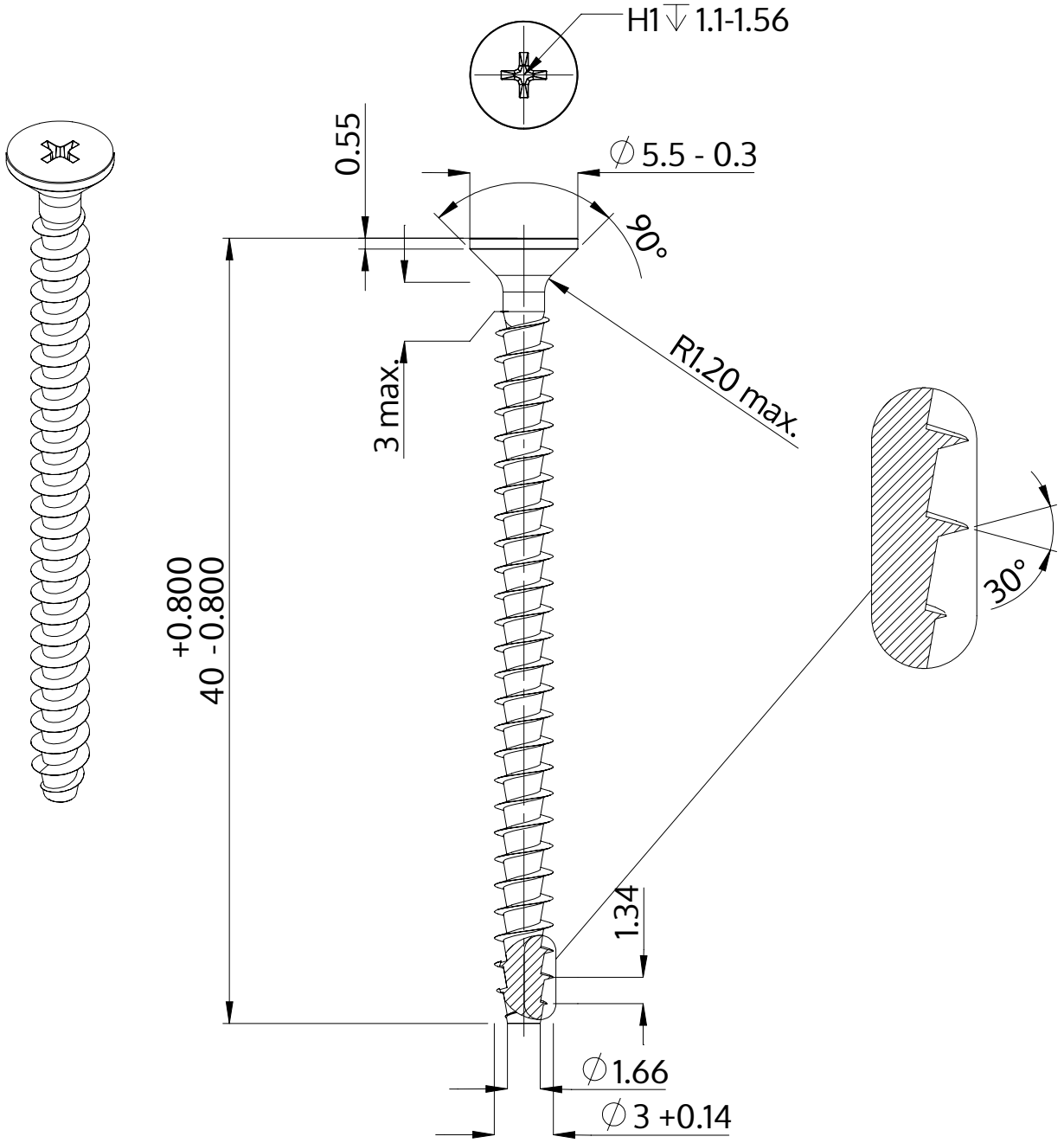

Descriere	STP33A 3.0x40.0 - H1
Material	oţel inoxidabil A2
Exterior	neacoperit, murat și pasivat
Greutate	1.246 kg / 1000 unități

SCREWERK	**STP33A0300400E**	
Desen metric A4	Scalarea None:1	2024-04