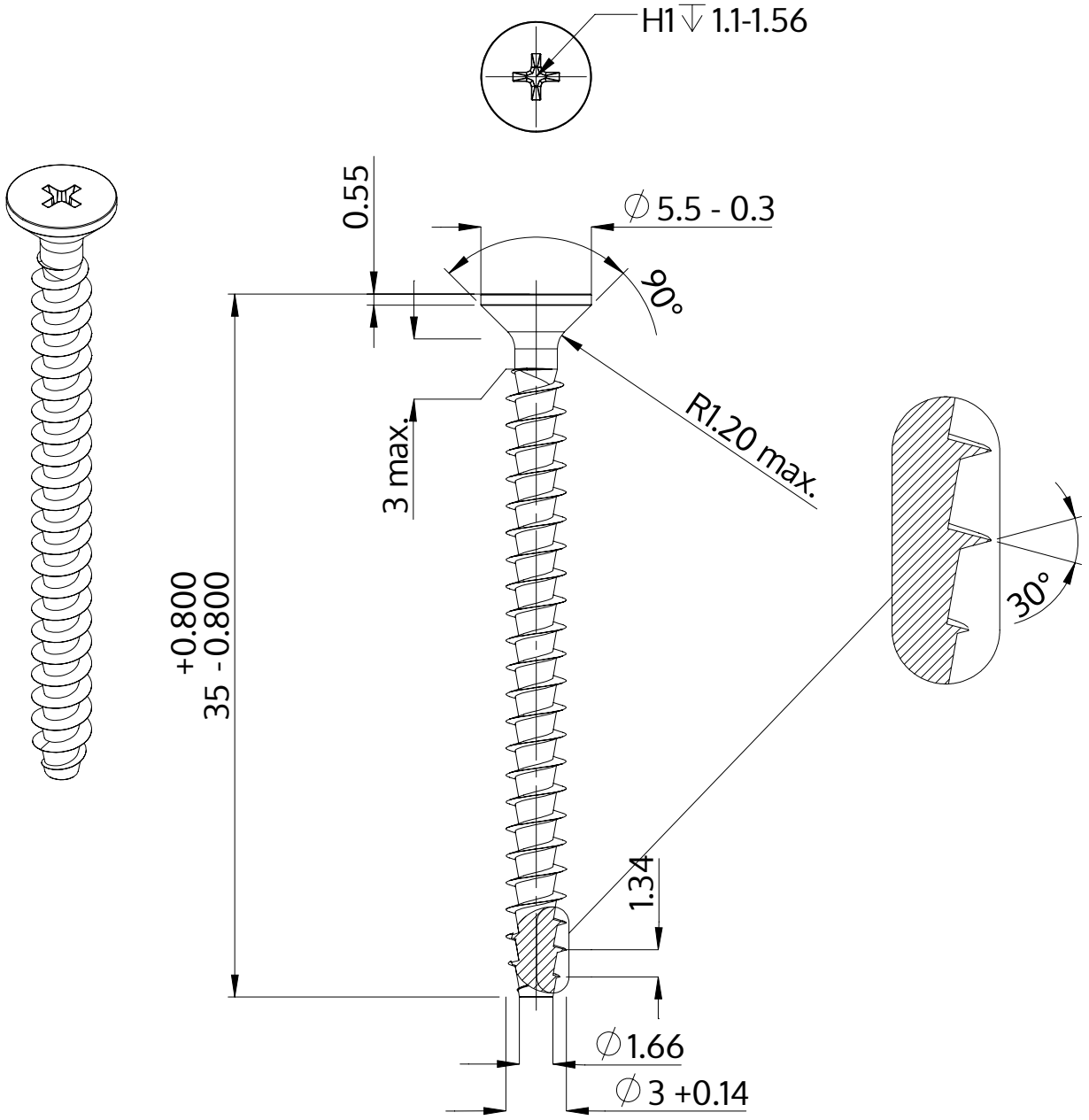

Beschrijving	STP33A 3.0x35.0 - H1
Materiaal	roestvrij staal A2
Oppervlak	blank, geetst en gepassieveerd
Gewicht	1.102 kg / 1000 stuk

SCREWERK	**STP33A0300350E**	
Metrische tekening A4	Schaal 3:1	2024-10