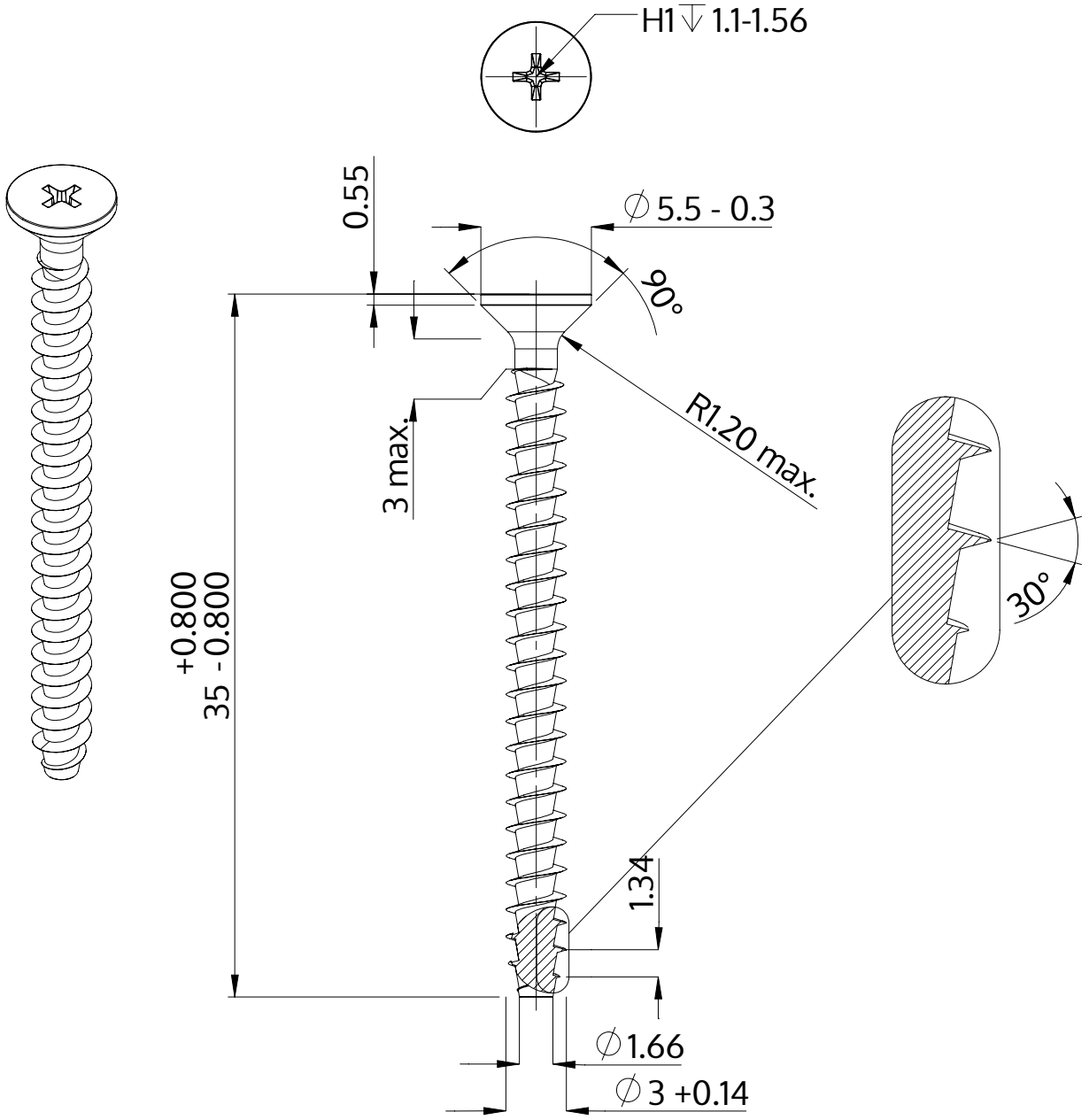

Descrizione	STP33A 3.0x35.0 - H1
Materiale	acciaio inossidabile A2
Superficie	bianco-decapato e passivato
Peso	1.102 kg / 1000 pezzi

SCREWERK	**STP33A0300350E**	
Disegno metrico A4	Scala 3:1	2024-05