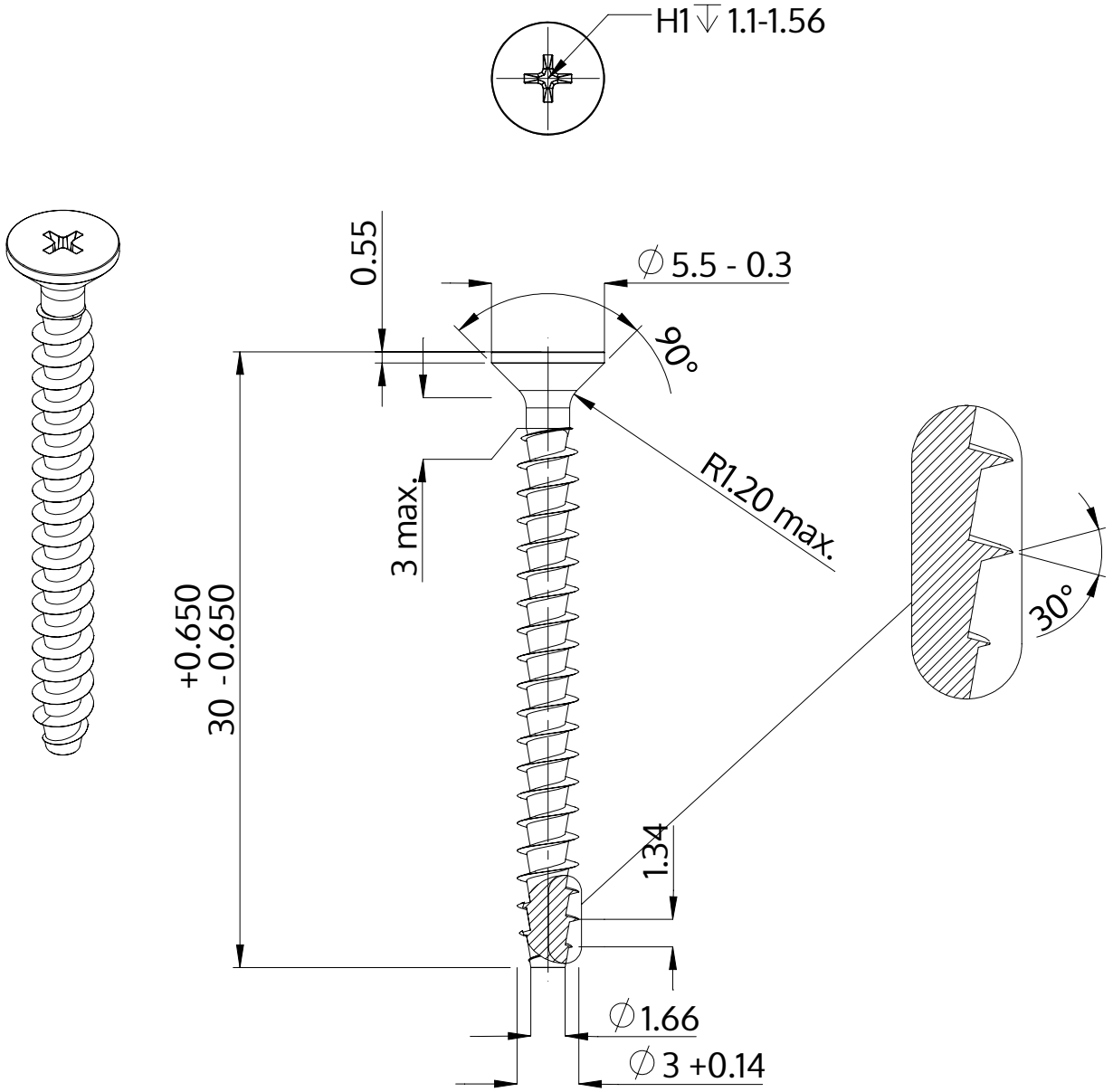

Açıklaması	STP33A 3.0x30.0 - H1
Malzeme	Çelik, sertleştirilmiş
Kaplama	galvanizli 5-7 µm, temperliö mavi / şeffaf pasifleştirilmiştir
Ağırlık	0.959 kg / 1000 Adet

SCREWERK	**STP33A0300300S**	
Metrik çizim A4	Ölçeklendirme 3:1	2024-10