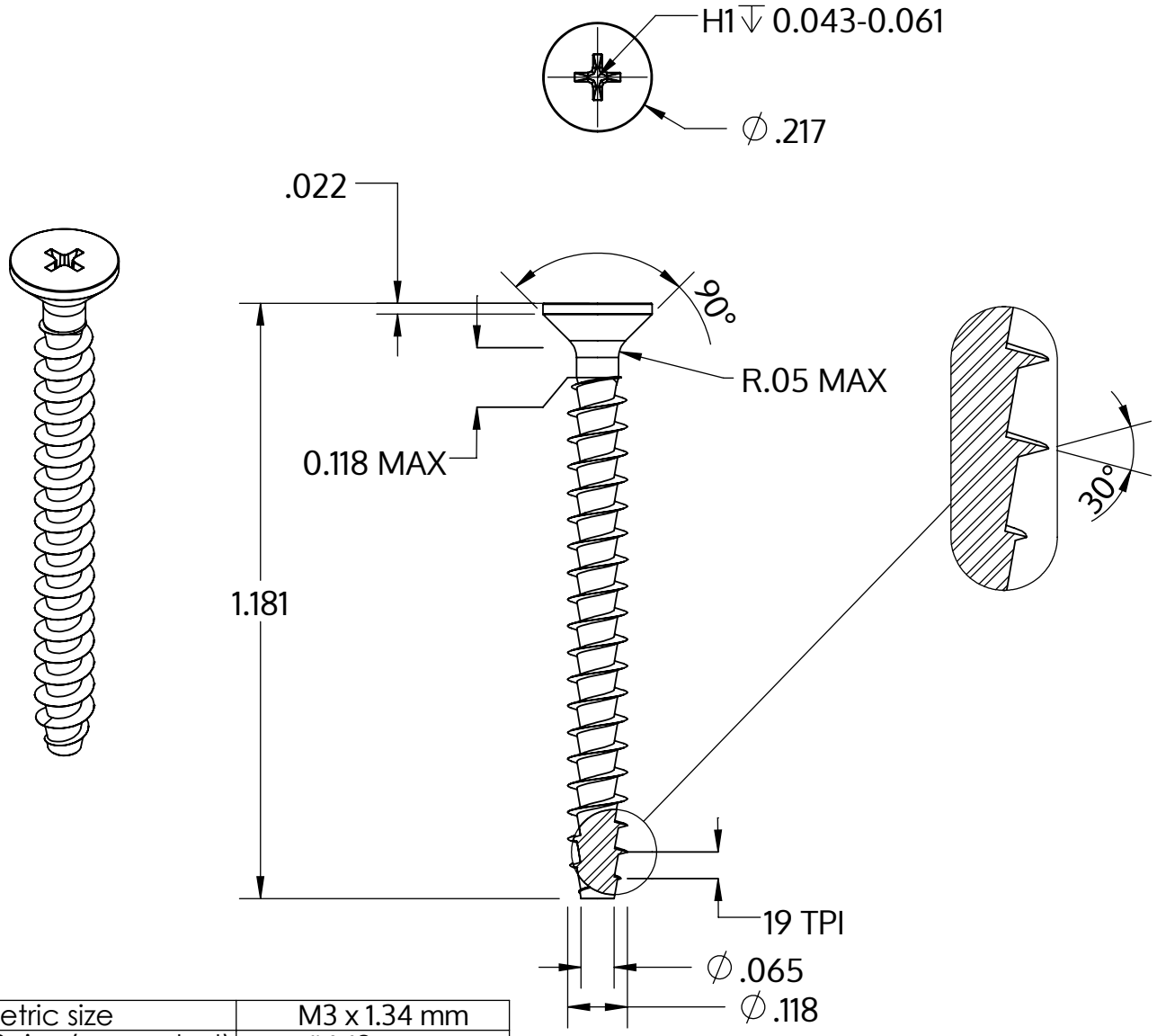

Metric size	M3 x 1.34 mm
US size (converted)	#4-19
	Tolerances [inch]
Length	+/- 0.025
Head diameter	+0 / -0.011
Head height	
Thread diameter	+0.005 / -0

Açıklaması	STP33A 3.0x30.0 - H1
Malzeme	Çelik, sertleştirilmiş
Kaplama	galvanizli 5-7 µm, temperliö mavi / şeffaf pasifleştirilmiştir
Ağırlık	0.959 kg / 1000 Adet

SCREWERK	**STP33A0300300S**	
_Zoll Zeichnung Größe A	Ölçeklendirme 3:1	2024-10