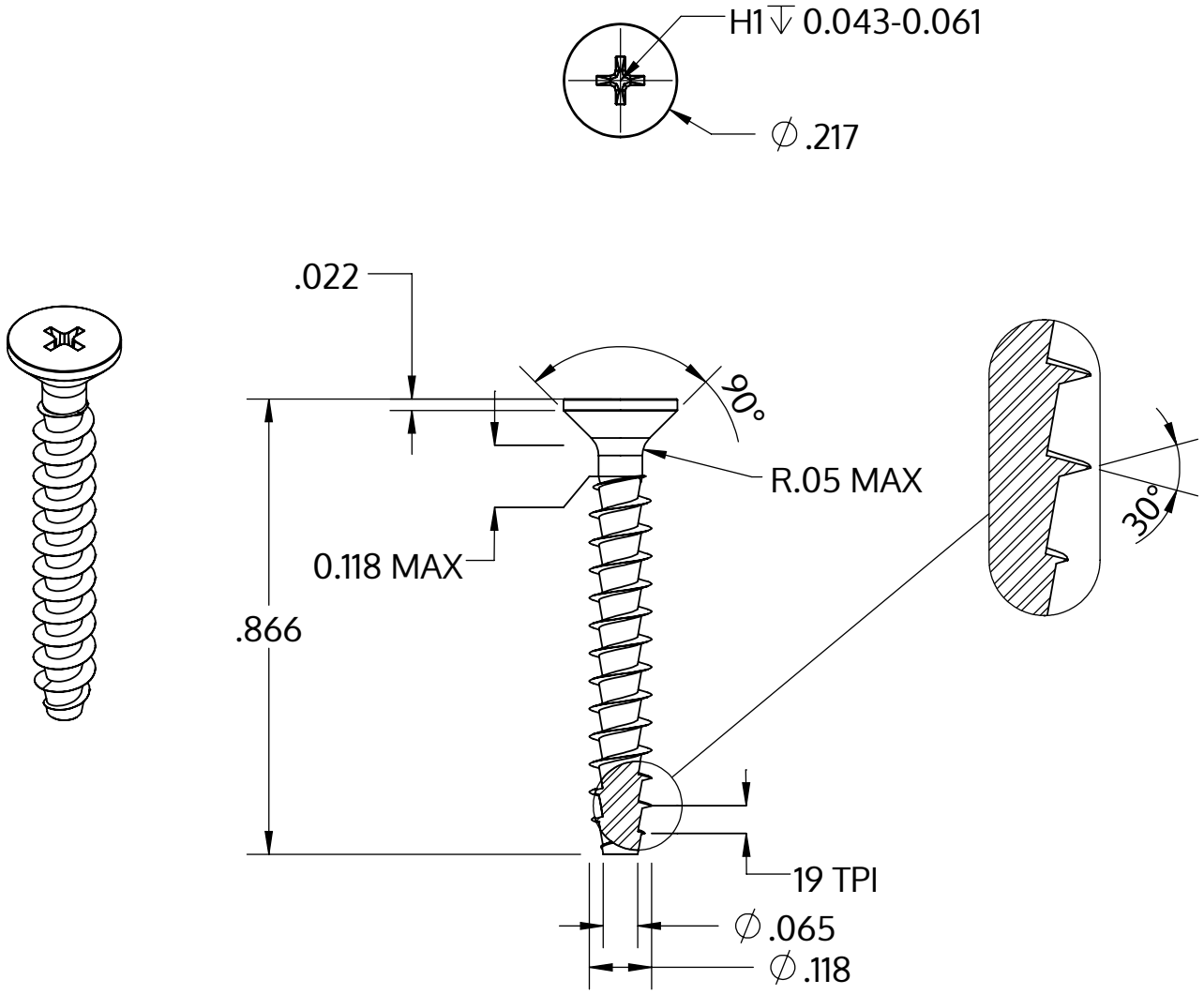

Metric size	M3 x 1.34 mm
US size (converted)	#4-19
	Tolerances [inch]
Length	+/- 0.025
Head diameter	+0 / -0.011
Head height	
Thread diameter	+0.005 / -0

Beschrijving	STP33A 3.0x22.0 - H1
Materiaal	roestvrij staal A2
Oppervlak	blank, geetst en gepassieveerd
Gewicht	0.730 kg / 1000 stuk

SCREWERK	**STP33A0300220E**	
_Zoll Zeichnung Größe A	Schaal 3:1	2024-10