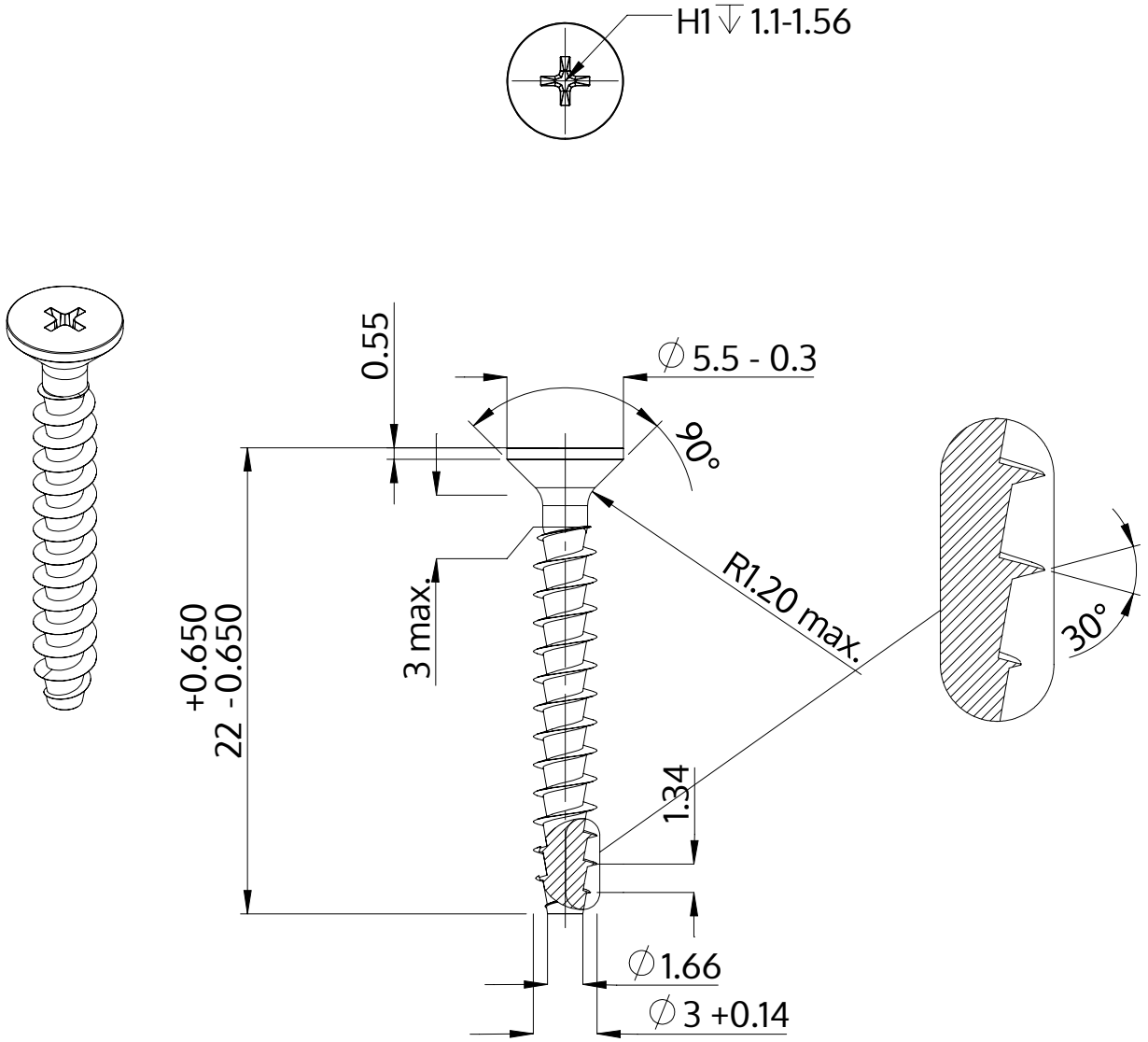

Description	STP33A 3.0x22.0 - H1
Matière	acier inoxydable A2
Surface	brillant décapé et passivé
Poids	0.730 kg / 1000 Unité

SCREWERK	**STP33A0300220E**	
Dessin métrique A4	Redimensionner 3:1	2024-10